www.cemb.com

ER63

CEMB 1946

EQUILIBRATRICE CON DISPLAY DIGITALE MULTIFUNZIONE

ER63

AUT | MANUAL LOCKING | LASER | BRAKE | LA sonar | APPROACH | GP

ER63SE

AUT | PNEUMATIC LOCKING | LASER | BRAKE | LA sonar | APPROACH | GP

CEMB

ER63

DALL' ESPERIENZA CEMB

- **ER63** nasce dall'esperienza unica di CEMB nel settore delle equilibratrici industriali e garage dal 1946. Realizzazioni e collaborazioni con le più grandi industrie automobilistiche e di pneumatici garantiscono agli specialisti del settore.

- Affidabilità
- Semplicità d'uso
- Precisione
- Completamente configurabile
- Tempi di equilibratura ridotti!

UN CONCENTRATO DI TECNOLOGIA

- **VDD Virtual Direct Drive** - Sistema di misura superveloce e libero da manutenzione **CEMB PATENT**
- **Freno elettrico** per il bloccaggio ruota in posizione esatta
- Tutti i programmi utili per il professionista: **SPLIT, OPT, ALU**
- Calibro automatico per misurare distanza e diametro per cerchi fino a 28" con pinza innovativa per trattenere il peso adesivo
- **Modalità di equilibratura in ALU-S** (pesi adesivi sui piani interni al cerchio) con indicatore specifico della posizione del contrappeso
- **Indicatore LASER** per il posizionamento del peso interno
- **Avvicinamento automatico** della ruota nell'intorno dei 15° dal punto di applicazione del peso di equilibratura, consentendo all'operatore di posizionarla correttamente con un minimo movimento
- **ER63SE - Fissaggio della ruota con bloccaggio pneumatico CEMB PATENT**
  Riduzione dei tempi di montaggio / Estrema facilità e rapidità d'uso / Precisione nel centraggio della ruota

DESIGN DI SERIE
ERGOFAST

- Con **ER63** Cemb estende la gamma dei prodotti **ERGOFAST** mantenendo i concetti di ergonomia e praticità uniti al design originale
- **WBA Wheel Best Access**
  Ampio spazio per operare all'interno del cerchio
- Display digitale multifunzione
- Posizione ergonomica degli attrezzi:
  TUTTO A PORTATA DI MANO!

BLOCCAGGIO PNEUMATICO

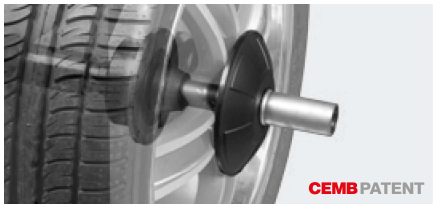

Sonar LA

- Dispositivo **SONAR LA** per la misura automatica della larghezza della ruota

ACCESSORI STANDARD

Nel 1952, CEMB ha inventato le flange a coni per le macchine equilibratrici e fin da allora, ha continuato a sviluppare e produrre sistemi di centraggio di alta precisione per tutti i tipi di ruote.
Cemb sconsiglia l'utilizzo di flange non originali sulle sue macchine equilibratrici.

Dotazione standard UC20/SE2 composta da kit SE, kit 3 coni e calibro

BLOCCAGGIO **PNEUMATICO**

41FF034417
Kit SE (anello, manicotto di serraggio rapido SE2, distanziale SE)

41FF034416
Kit 3 coni Ø 45÷110 mm, pinza-martello e contrappeso da 60 g.

46FC77653
Calibro WDC

Dotazione standard UC20/2 GL40 composta da kit ghiera GL40, kit 3 coni e calibro

BLOCCAGGIO **MANUALE**

41FF83146
Kit ghiera (ghiera rapida GL40, con manicotto ed anello)

41FF034416
Kit 3 coni Ø 45÷110 mm, pinza-martello e contrappeso da 60 g.

46FC77653
Calibro WDC

ACCESSORI OPZIONALI - Appositamente studiati per le case automobilistiche

RL CUP 41FF79255
Coppa in plastica di grande diametro con anello in poliuretano di protezione per cerchi in lega leggera.

UH20/2 41FF42048
Flangia con colonnette mobili autocentranti per ruote con 3,4,5,6 fori (posti a diametro 95 ÷210 mm) con o senza foro centrale (Renault, Peugeot e Citroën).
Il doppio cono di centraggio dall'interno (Brevetto CEMB) consente precisione doppia rispetto a flange simili.

PEUGEOT-CITROËN KIT 41FF73171
Kit di alta precisione composto da 1 bussola Ø 60 + 2 coni (Ø 62 ÷ 68 mm e Ø 54 ÷ 60 mm). Sviluppato secondo specifiche Peugeot e Citroën.

VL/2 CONE + G36 DISC 41FF86174
Kit per ruote di veicoli commerciali leggeri (con foro centrale Ø 97 ÷ 170 mm).

SR4 - SR4/SE - SR5 - SR5/SE SR5/2 SR5/2/SE - SRUSA - SR/USA/SE
Flangia con colonnette per cerchi a 4 o 5 fori.
Per miglior precisione di equilibratura e per evitare di danneggiare la verniciatura dei cerchi.
Le colonnette sono in due parti unite elasticamente: la pressione è perciò uniforme su tutti i fori.

RENAULT KIT 41FF77152
Kit di alta precisione composto da 5 bussole (Ø 60 / 66 / 71 / 88 / 129,9 mm). Sviluppato secondo specifiche Renault.

MT CONE 40FF57321
Cono a gradini di alta precisione per Porsche - Audi - Volkswagen - Opel - BMW - Smart e altri marchi. (con foro centrale Ø 56,5 / 57 / 66,5 / 72,5 mm).

MERCEDES KIT 41FF88003
Kit di alta precisione composto da 3 coni (Ø 57- Ø 66,5 -Ø 84/85) + una molla di spinta secondo specifiche Mercedes Benz.

PER MAGGIORI INFORMAZIONI CONSULTARE LA BROCHURE COMPLETA SUL SITO:
www.cemb.com

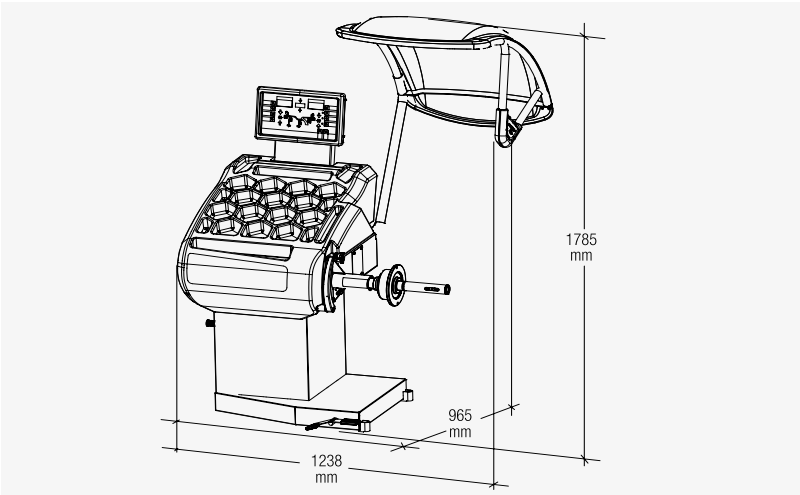

Alimentazione monofase	115 / 230 V 50/60 Hz
Potenza assorbita	0,15 kW
Velocità di equilibratura	100 rpm
Tempo di ciclo per ruota da 15 kg	4.7 s
Incertezza di misura	0,5 g
Rumorosità media	< 70 dB (A)
Larghezza cerchione impostabile	1.5” ÷ 20” / 40 ÷ 510 mm
Diametro impostabile	10” ÷ 30” / 265 ÷ 765 mm
Pressione min/max aria compressa	7 ÷ 10 kg/cm²
	~ 0.7 ÷ 1 MPa
	~ 7 ÷ 10 bar
	~ 105 ÷ 145 psi
Peso massimo della ruota	< 75 kg
Peso macchina	120 kg

DISPONIBILE NELLE DUE VERSIONI:

ER63 Bloccaggio con ghiera manuale e sonar LA
ER63SE Bloccaggio pneumatico e sonar LA

Zero Weight Lift

OPZIONE PER RIDURRE LO SFORZO

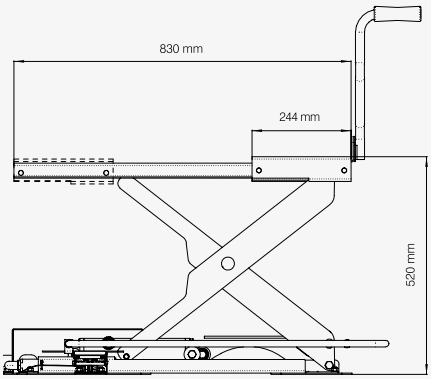

Per maggiori informazioni consultare la brochure completa sul sito: **www.cemb.com**

Carico e rimozione della ruota senza alcuno sforzo né regolazione

- **CENTRAGGIO PERFETTO**
  Sollevamento automatico della ruota
  Centraggio ideale ed equilibratura più precisa
- **VELOCE**
  Più rapido di qualsiasi lift tradizionale
  Un solo pedale comanda tutto il ciclo di lavoro
- **AUTOMATICO**
  Sistema elettronico integrato con PLC
- **UNIVERSALE**
  Applicabile a qualsiasi equilibratrice CEMB

CEMB
BALANCING MACHINES

CEMB S.p.A.
Via Risorgimento, 9
23826 Mandello del Lario (LC) - Italy
www.cemb.com

Garage equipment division
CEMB - ITALY
Plant and Training Center
Phone +39 0341 706111
garage@cemb.com

SIPAV
Distributore esclusivo per l’Italia:
Via A. Nobel, 21 - 42124 Sesso (RE)
Tel. 0522. 532.711 - Fax 0522.531.828
sipav@sipav.com - www.sipav.com

Tutti i dati e le caratteristiche menzionati in questo catalogo sono a titolo indicativo e non costituiscono nessun impegno per la nostra Società che si riserva il diritto di apportare senza alcun preavviso, tutte le variazioni che riterrà opportune.

AGCD06410