www.cemb.com

ER63

CEMB 1946

AUSWUCHT-MASCHINE MIT DIGITALES MULTIFUNKTIONS-DISPLAY

ER63

AUT | MANUAL LOCKING | LASER | BRAKE | LA sonar | APPROACH | GP

ER63SE

AUT | PNEUMATIC LOCKING | LASER | BRAKE | LA sonar | APPROACH | GP

CEMB

ER63

AUS DER CEMB-ERFAHRUNG

- Die **ER63** entsteht aus der einzigartigen Erfahrung, die das Unternehmen CEMB seit 1946 im Bereich der Industrie - und Werkstattwuchtmaschinen hat. Gestaltung und Zusammenarbeit mit führenden Autoindustrie - und Reifenherstellerunternehmen garantieren dem Fachhändler:

- Zuverlässigkeit
- Einfache Anwendung
- Genauigkeit
- Vollständig konfigurierbar
- Zeitersparnis beim Auswuchten!

GEBALLTE TECHNOLOGIE

- **VDD Virtual Direct Drive** - Ultraschnelles und wartungsfreies Messsystem **CEMB PATENT**
- **Elektrische Bremse** zur Radblockierung in Korrekturposition
- Alle Programme für den Reifenfachhändler: **SPLIT, OPT, ALU**
- **Automatischer Messarm** zur Messung von Abstand und Durchmesser von Felgen bis 28“. Innovative Zange zum Halten der Klebegewichte
- Auswuchtmodalität in **ALU-S** (Klebegewichte an der Felgeninnenseite) mit spezieller Positionsanzeige der Wuchtgewichte (Positionsgeber)
- **LASERSTRAHL** zur Positionierung des Innengewichtes
- **Automatische Annäherung** des Rades um 15° vom Aufbringungspunkt des Ausgleichsgewicht, um den Bediener in die Lage zu versetzen, es mit einer minimalen Bewegung fehlerfrei positionieren zu können
- **ER63SE - Pneumatische Radaufspannung CEMB PATENT**
  Zeitersparnis beim Radaufspannen / Äußerst einfach und schnell in der Anwendung / Hohe Genauigkeit bei der Radzentrierung

DESIGN DER SERIE
ERGOFAST

- Mit der **ER63** erweitert Cemb die Produktreihe **ERGOFAST.** Auch hier stehen die Konzepte Ergonomie und Handlichkeit gemeinsam mit originalem Design im Vordergrund
- **WBA Wheel Best Access**
  Viel Platz zum Arbeiten im Bereich der Felge
- Digitales Multifunktions-Display
- Ergonomische Positionierung der Werkzeuge in Bedienernähe

PNEUMATISCHE RADAUFSPANNUNG

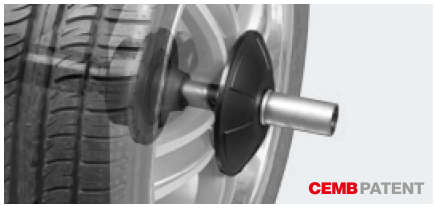

Sonar LA

- LA SONAR zur automatischen Radbreitenmessung

STANDARDZUBEHÖR

Im Jahr 1952 entwickelte das Unternehmen CEMB erstmals Konusflansche für Auswuchtmaschinen. Seither wurden diese kontinuierlich optimiert und weitere hoch präzise Zentriersysteme für alle Radtypen kamen hinzu.
Cemb rät ausdrücklich, nur Originalflansche für Cemb-Radwuchtmaschinen zu benutzen.

Kit standard UC20/SE2
bestehend aus Set SE, Set 3 Konen und Breitenmesslehre

PNEUMATISCHE RADAUFSPANNUNG

41FF034417
Kit SE (Ring, Schnellspannhülse SE2, Distanzstück SE)

41FF034416
Kit 3 Konen Ø 45÷110 mm, Hammer-Zange und Mustergewicht 60 g.

46FC77653
WDC-**Messlehre**

Kit standard UC20/2 GL40
bestehend aus Schnellspannring GL40, Set 3 Konen und Breitenmesslehre

MANUELLE RADAUFSPANNUNG

41FF83146
Schnellspannring kit (Schnellspannring GL40, mit Schnellspannhülse und Ring)

41FF034416
Kit 3 Konen Ø 45÷110 mm, Hammer-Zange und Mustergewicht 60 g.

46FC77653
WDC-**Messlehre**

OPTIONALES ZUBEHÖR - Speziell für die Automobilindustrie entwickelt

RL CUP 41FF79255

Grosse Kunststoffkappe mit Polyurethan-Ring zum Schutz von Leichtmetallfelgen.

UH20/2 41FF42048

Universalflansch für 3-4-5-6-Loch-Räder (Lochkreis Ø 95 ÷210 mm) mit oder ohne Mittelloch (Renault, Peugeot und Citroën). Hoch präziser hinterer zweiseitiger Zentrierkonus (CEMB-Patent). Zentrierfehler werden im Vergleich zu anderen handelsüblichen Flanschen fast um die Hälfte reduziert.

PEUGEOT-CITROËN KIT 41FF73171

Hoch präzises Set bestehend aus: 1 Hülse Ø60 mm + 2 Konen (Ø 62 ÷ 68 mm und Ø 54 ÷ 60 mm). Entsprechend Peugeot- und Citroën-Spezifikation entwickelt.

VL/2 CONE + G36 DISC 41FF86174

Set für Räder von Kleintransportern (Mittelloch Ø 97 ÷ 170 mm).

SR4 - SR4/SE - SR5 - SR5/SE SR5/2 SR5/2/SE - SRUSA - SR/USA/SE

Flansch mit Zentrierbolzen für 4- oder 5-Loch-Felgen. Optimaler Felgenschutz und hohe Zentriergenauigkeit.
Die Zentrierbolzen sind an zwei Stellen elastisch verbunden: Somit verteilt sich der Druck gleichförmig auf allen Löchern.

RENAULT KIT 41FF77152

Hoch präzises Set bestehend aus: 5 Hülsen (Ø 60 / 66 / 71 / 88 / 129,9 mm).
Entsprechend Renault-Spezifikation entwickelt.

MT CONE 40FF57321

Hoch präziser Stufenkonus für Deutsche Fahrzeuge (mit Mittelloch Ø 56,5 / 57 / 66,5 / 72,5 mm).

MERCEDES KIT 41FF88003

Hoch präzises Set bestehend aus: 3 Konen (Ø 57- Ø 66,5 -Ø 84/85 mm) und 1 Druckfeder.
Entsprechend Mercedes Benz-Spezifikation entwickelt.

ZU WEITEREN INFORMATIONEN SIEHE UNSERE AUSFÜHRLICHE BROSCHÜRE UNTER:
www.cemb.com

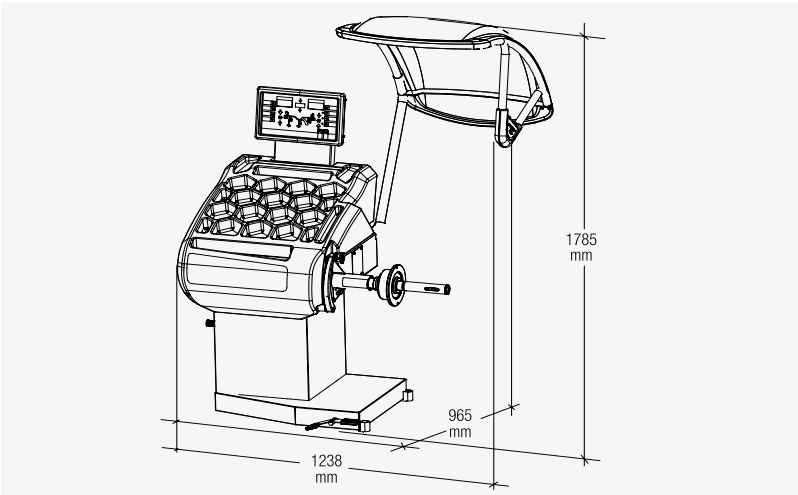

Stromversorgung einphasig	115 / 230 V 50/60 Hz
Leistungsaufnahme	0,15 kW
Auswuchtgeschwindigkeit	100 rpm
Messzeit für 15 kg Rad	4.7 s
Messunsicherheit	0,5 g
Mittlerer Geräuschpegel	< 70 dB (A)
Einstellbare Felgenbreite	1.5” ÷ 20” / 40 ÷ 510 mm
Einstellbarer Durchmesser	10” ÷ 30” / 265 ÷ 765 mm
Druckluft min/max.	7 ÷ 10 kg/cm²
	~ 0.7 ÷ 1 MPa
	~ 7 ÷ 10 bar
	~ 105 ÷ 145 psi
Max. Radgewicht	< 75 kg
Maschinengewicht	120 kg

ERHÄLTLICH IN ZWEI AUSFÜHRUNGEN :

ER63 Radaufspannung mit manuellem Schnellspannring und LA Sonar
ER63SE Pneumatische Radaufspannung und LA Sonar

Zero Weight Lift

OPTION ZUR REDUZIERUNG DES KRAFTAUFWANDS

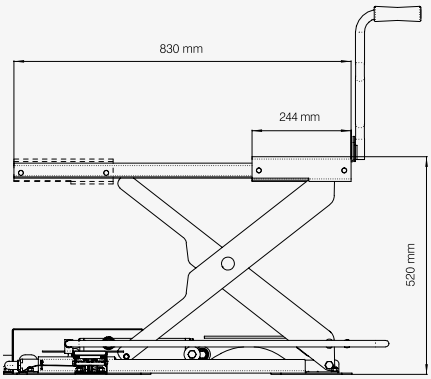

Zu weiteren Informationen siehe unsere ausführliche Broschüre unter **www.cemb.com**

Last- und ermüdungsfreies Auf- und Abladen des Rades ohne weitere Einstellungen

- **PERFEKTE ZENTRIERUNG**
  Automatisches Radheben
  Ideale Zentrierung und höhere Präzision beim Auswuchten
- **SCHNELL**
  Schneller als jeder herkömmliche Lift
  Ein einziges Fusspedal steuert den gesamten Arbeitsvorgang
- **AUTOMATISCH**
  Integriertes elektronisches System mit PLC
- **UNIVERSAL**
  Auf jeder CEMB Auswuchtmaschine anwendbar

CEMB
BALANCING MACHINES

CEMB S.p.A.
Via Risorgimento, 9
23826 Mandello del Lario (LC) - Italy
www.cemb.com

Garage equipment division
CEMB - ITALY
Plant and Training Center
Phone +39 0341 706111
garage@cemb.com

AGCD06450

Alle technischen Daten und Merkmale, die in diesem Katalog aufgeführt sind, stellen Richtwerte dar und sind für den Hersteller nicht verbindlich. Die Gesellschaft behält sich vor, ohne Vorankündigung alle angemessen erscheinenden Änderungen vorzunehmen.