UPLIFTING COMPANY
AUTOP STENHOJ

Radgreifer

Standard Version (400 mm) I Offroad Version (500 mm)

Anwendungsbereiche

- Karosserie
- Reparatur & Wartung

Beschreibung:

Die Radgreifer sind für Unterflur-Schwenkarmhebebühnen sowie die Überflur-Hebebühnen „Maestro 2.35 Premium“ und „Maestro 2.50/2.55/2.65“ von AUTOPSTENHOJ optimiert und dürfen ausschließlich auch nur an diesen Hebebühnen eingesetzt werden.

- Uneingeschränkter Zugang zum Fahrzeugunterboden, Ideal auch für Elektrofahrzeuge (Akkuausbau).
- Marken und Fahrzeugmodell unabhängig einsetzbar.
- Räder werden nicht ausgefedert.
- Ideal, wenn der Arbeitsplatz nicht gewechselt werden kann/soll.
- Minimale Umrüstzeit: Radgreifer werden anstelle der vorhandenen Steckpilze in die Schwenkarme eingesteckt.
- Schnelles und einfaches Anheben durch die leichte Positionierung der Radgreifer.
- Felgenspiegel wird durch Kunststoffschoner vor Verkratzen geschützt.

Ausführungen:

- **Standard:**
  Abstand der Greifarme: 400 mm
  Raddurchmesser: 500 - 580 mm
  Felgengröße: 16 - 18 Zoll
- **Offroad:**
  Abstand der Greifarme: 500 mm
  Raddurchmesser: 580 - 660 mm
  Felgenröße: 19 - 21 Zoll
- Tragfähigkeit: 875 kg (pro Radgreifer)

Einfach QR-Code einlesen
für detailierte Produktinformationen.

Weitere Informationen unter
www.autopstenhoj.com

AUTOPSTENHOJ GmbH
Sandkampstraße 90
D-48432 Rheine
+49 5971 8602-02
info@autopstenhoj.com

AUTOPSTENHOJ GmbH
Barrit Langgade 188-190
DK-7150 Barrit
+45 76 82 13 30
info@autopstenhoj.com

E-Fahrzeug: Unterboden und Schweller leicht zugänglich

Wasserstoff-Fahrzeug: Freier Zugang zur Bodengruppe

Transporter sicher an den Rädern angehoben

Extrem flache Sportwagen problemlos sicher aufgenommen

Radgreifer
Standard

Radgreifer
Offroad

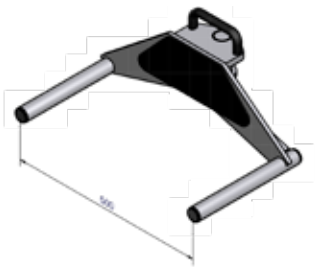

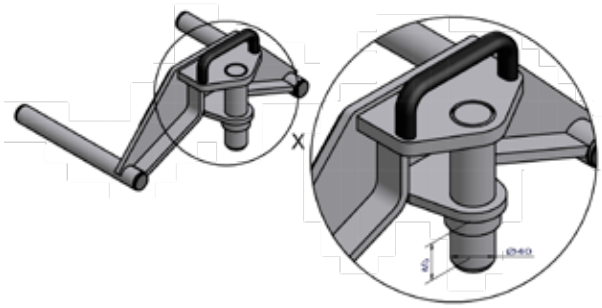

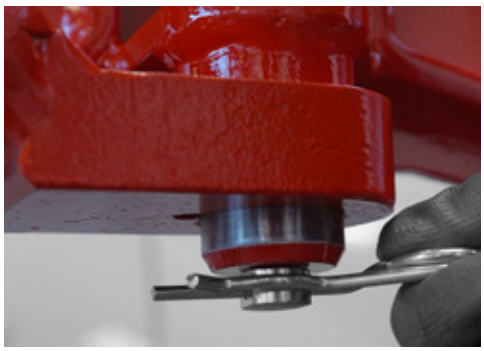

Abbildungen sind unverbindlich und optional. Konstruktionsänderungen und technische Daten vorbehalten. Stand 05/2021.