TECALEMIT

Istruzioni per l'uso

TankQuick 100 F2

Cod. art.: 013895201

Traduzione delle istruzioni per l'uso originali
IT

Importante

Prima della messa in funzione dell'apparecchio è indispensabile leggere le istruzioni per l'uso. Non sussiste alcun diritto di garanzia per guasti e danni dell'apparecchio che sono riconducibili a una conoscenza insufficiente delle istruzioni per l'uso.

Copyright

© HORN GmbH & Co. KG. Tutti i diritti riservati.

Testo, grafici e layout sono protetti da copyright. La ristampa e la riproduzione, anche parziale, sono ammesse solo con autorizzazione scritta. Con riserva di modifiche tecniche.

Service Hotline +49 1805 900 301
(0,14 €/min.: dalla rete tedesca, rete mobil max. 0,42 €/min.)

service@tecalemit.de

N° documento: 44 1376 601-F
Traduzione del documento n°: 44 1376 001-K
Aggiornamento: 30/06/2020

Sommario

1 Indicazioni di sicurezza 4
2 Descrizione del prodotto 5
2.1 Utilizzo conforme alla destinazione 5
2.2 Dotazione 6
2.3 Caratteristiche tecniche 6
3 Installazione 6
3.1 Luogo di installazione 6
3.2 Alimentazione dell'aria compressa 7
4 Messa in funzione 7
4.1 Determinazione del liquido pompato 7
4.2 Regolazione della pressione di esercizio 7
5 Esercizio 8
5.1 Avvertenze di sicurezza 8
5.2 Aspirazione del carburante 8
5.2.1 Montaggio dei accessori del flessibile 8
5.2.2 Processo di aspirazione 9
5.3 Aspirazione del carburante tramite il tubo del carburante 9
5.3.1 Montaggio dei accessori del flessibile 10
5.3.2 Processo di aspirazione 10
5.4 Rifornimento del carburante 11
5.5 Interruzioni di esercizio 11
6 Manutenzione e revisione 11
6.1 Pulizia 11
6.2 Contenitore 12
6.3 Paraspruzzi e filtri 12
6.4 Regolatore di pressione 12
6.5 Pompa 12
6.6 Châssis 12
6.7 Targhetta e indicazioni di pericolo 12
6.8 Eliminazione dei guasti 12
7 Smaltimento 13
8 Schema funzionale 14
9 Dichiarazione di conformità 15

1 Indicazioni di sicurezza

Questo apparecchio è stato prodotto in conformità alle leggi e direttive vigenti a tutela della sicurezza così come per la protezione dell'ambiente e della salute. Tuttavia durante l'utilizzo possono insorgere dei pericoli per le persone e i beni materiali. Le istruzioni contenute in questo manuale devono essere perciò seguito con attenzione.

Avvertenze e simboli

Nel manuale d'uso si utilizzano i seguenti simboli per indicare informazioni di particolare importanza:

☛ **Informazioni specifiche per l'utilizzo economico dell'apparecchio.**

! **Informazioni specifiche su comandi e divieti per la prevenzione dei danni.**

⚠ **Informazioni specifiche su comandi e divieti per la prevenzione di lesioni fisiche e danni materiali.**

Uso previsto

⚠ L'apparecchio può essere usato solo se in uno stato tecnicamente ottimale e conforme, con cognizione della sicurezza e dei pericoli. In particolare è necessario eliminare regolarmente i problemi che possono compromettere la sicurezza.
L'apparecchio e i suoi componenti sono destinati esclusivamente all'impiego con i liquidi elencati e per l'utilizzo descritto. Qualsiasi altro utilizzo diverso è da considerarsi non conforme.

Misure organizzative

⚠ Questo manuale d'uso deve essere sempre conservato su luogo di utilizzo. La targhetta applicata sull'apparecchio e le avvertenze devono essere osservate assolutamente e mantenute in uno stato perfettamente leggibile.

Personale qualificato

⚠ Il personale per il montaggio, la messa in servizio, l'uso e la manutenzione dell'apparecchio deve possedere qualifiche sufficienti per queste attività. Il gestore deve assicurarsi che il contenuto del presente manuale d'uso sia completamente compreso e attuato dal personale.

Manutenzione e riparazione

⚠ L'apparecchio non può essere sottoposto a modifiche, retrofitting o trasformazioni senza l'autorizzazione del produttore. Le parti di ricambio devono corrispondere ai requisiti tecnici stabiliti dal produttore. Questo è sempre garantito nel caso dei ricambi originali.

Sostanze pericolose

⚠ In casi eccezionali i componenti di questo apparecchio possono contenere sostanze pericolose. Secondo i requisiti della direttiva europea REACH, mettiamo a disposizione informazioni aggiornate sulla nostra homepage, nella sezione del download.
Durante l'uso di oli, grassi, carburanti e altre sostanze chimiche si devono rispettare le disposizioni di sicurezza vigenti per il rispettivo prodotto!

Impianto idraulico

⚠ Gli interventi sulle attrezzature idrauliche possono essere effettuati solo da persone con conoscenze ed esperienze specifiche nel settore idraulico. L'apparecchio deve essere pressurizzato prima di qualsiasi intervento. Verificare regolarmente che non ci siano perdite o danni riconoscibili dall’esterno in tutte le componenti sotto pressione.

Impianto pneumatico

⚠ Gli interventi sulle attrezzature pneumatiche possono essere effettuati solo da persone con conoscenze ed esperienze specifiche nel settore pneumatico. L'apparecchio deve essere depressurizzato prima di qualsiasi intervento. Verificare regolarmente che non ci siano perdite o danni riconoscibili dall’esterno in alcuno dei componenti sotto pressione.

Protezione contro le esplosioni

⚠ L'apparecchio è allestito per il funzionamento con materiali a rischio di esplosione. La costruzione e produzione avvengono nel rispetto delle normative vigenti, specialmente la direttiva ATEX 2014/34/CE e le regole tecniche. Il gestore deve osservare le prescrizioni relative al funzionamento di apparecchi di questo tipo, specialmente la direttiva ATEX 1999/92/CE e le normative vigenti nel luofo di impiego.

Protezione delle acque

⚠ L'apparecchio è allestito per il funzionamento con materiali pericolosi per l'acqua e deve essere utilizzato in modo da escludere qualsiasi contaminazione delle acque. È necessario osservare le norme vigenti nelo luogo di impiego.

2 Descrizione del prodotto

2.1 Utilizzo conforme alla destinazione

Il TankQuick 100 F2 è un apparecchio per il travaso di carburanti da serbatoio di veicoli nel contenitore proprio dell'apparecchio nonché per il nuovo riempimento del serbatoio svuotato. È stato concepito appositamente per l'impiego in autofficine, stazioni di rifornimento e strutture simili. I campi di applicazione comprendono lo svuotamento di serbatoi di veicoli sui quali devono essere effettuate delle riparazioni nonché lo svuotamento in seguito a rifornimenti errati.

⚠ **Questo apparecchio è omologato per l'impiego con liquidi esplosivi e per l'esercizio in atmosfere esplosive. L'impiego consentito è specificato dalla marcatura Ex nella dichiarazione di conformità e sulla targhetta. L'apparecchio può essere riempito esclusivamente con i liquidi elencati di seguito.**

L'apparecchio soddisfa i requisiti delle norme vigenti, in particolare dell'ATEX (2014/34/UE). Ciò è certificato dalla dichiarazione di conformità e dal marchio CE.

Durante l'esercizio, il carburante viene aspirato nel flessibile di aspirazione tramite la pompa pneumatica a doppia membrana e riempito nel contenitore. Per la durata del processo di lavoro, il carburante rimane nel contenitore. Dopo la commutazione delle valvole di comando, il carburante viene nuovamente svuotato dal contenitore. Il sistema di recupero dei vapori assicura che i gas scacciati non vengano scaricati nell'atmosfera e, in caso di riempimento eccessivo del contenitore, assicura il riflusso nel serbatoio del veicolo.

2.2 Dotazione

- Contenitore da 100 litri mobile con valvola di chiusura e indicatore del livello di riempimento
- Gruppo pompa con pompa di alimentazione, filtro del carburante, regolatore aria compressa e valvole di comando
- Sistema di tubi flessibili con adattatore per bocchettone del serbatoio, tubo flessibile di aspirazione/rifornimento e di recupero dei vapori.
- Accessori (opzionali): Kit di adattamento per l'aspirazione attraverso il tubo flessibile del carburante

2.3 Caratteristiche tecniche

Dimensioni	Altezza	circa 1150 mm
	Larghezza	circa 600 mm
	Profondità	circa 610 mm
Peso a vuoto		circa 56 kg
Emissione di rumori	campo acustico libero, classe di precisione 2, EN ISO 11201.	70,5dB +2,5dB
Contenitore	Volume	100 l
	Livello di assunzione max. consentito	90 l
Gruppo pompa	Portata	circa. 7,5 l/min
Mezzi di esercizio	Aria compressa, priva di olio, filtrata 25 µm	min. 7 bar, max. 10 bar
Temperatura ambiente cons.	Esercizio e interruzioni di funzionamento	0°- 40° C
Temperatura dei fluidi cons.		0°- 40° C
Liquidi pompati		Benzina, Diesel, E85 (combustibile di etanolo), altri su richiesta

3 Installazione

3.1 Luogo di installazione

Il TankQuick può essere impiegato solo in aziende attrezzate a regola d'arte come ad es. stazioni di rifornimento e officine. Il luogo d'installazione deve essere scelto in modi tale da escludere pericoli per le persone nonché l'inquinamento dell'ambiente. Prestare attenzione ai seguenti punti:

- L'apparecchio deve essere fatto funzionare in modo da far sì che il carburante che fuoriesce possa essere raccolto nonché riconosciuto ed eliminato. Pertanto deve essere fatto funzionare e installato esclusivamente su un pavimento a tenuta di liquido. I liquidi versati devono essere raccolti immediatamente.
- Ai sensi delle TRBS 3151, l'ambiente in cui si trova l'apparecchio nel raggio di circa 0,2 m deve essere classificato come zona Ex 2. Pertanto l'apparecchio può essere fatto funzionare solo all'aperto e in ambienti sufficientemente ventilati. Devono essere adottate le misure di protezione necessarie contro le esplosioni.

⚠ Soprattutto nelle vicinanze dell'apparecchio è vietato fumare e usare lampade non protette.

- Al di fuori delle ore di funzionamento, deve essere deposto solo in ambienti nei quali non sostano persone. È necessario assicurare una sufficiente ventilazione ed evitare che l'apparecchio si riscaldi.
- Al fine di deviare le cariche statiche, l'apparecchio non deve essere depositato su superfici isolanti.
- Il luogo d'installazione deve offrire una protezione sufficiente da un uso non autorizzato.
- Installare l'apparecchio in modo da prevenire danneggiamenti causati da terzi, ad es. non nelle vicinanze di percorsi o superfici di lavoro.
- Installare l'apparecchio al riparo da fonti di calore (ad es. irradiamento solare diretto).

3.2 Alimentazione dell'aria compressa

☛ Un funzionamento privo di disturbi e che richiede poca manutenzione può essere garantito soltanto se l'aria compressa alimentata è pulita nonché priva di condensa e di olio.

Dal punto di vista della realizzazione è vivamente consigliato l'impiego di un filtro dell'aria a pressione con separatore di condensa automatico.

Per l'esercizio del TankQuick è necessaria una pressione d'ingresso di almeno 7 bar.

4 Messa in funzione

4.1 Determinazione del liquido pompato

Anche nel contenitore svuotato rimangono quantità residue del liquido aspirato. Al fine di garantire la purezza del carburante utilizzato, alla messa in funzione è necessario stabilire il fluido pompato per ogni apparecchio (diesel, benzina o E85).

! **Il gestore è responsabile per la corretta identificazione della pericolosità del materiale del contenitore.**

Per l'identificazione possono venire utilizzati gli appositi adesivi di pericolosità del materiale inclusi nella fornitura.

4.2 Regolazione della pressione di esercizio

Per la messa in funzione o in caso di modifica della pressione di esercizio nell'alimentazione dell'aria compressa, è necessario verificare la pressione di esercizio interna e, all'occorrenza, modificarla. Se l'alimentazione dell'aria compressa è collegata, la pressione di esercizio interna può essere letta sul manometro.

! **La pressione di esercizio interna max. del TankQuick non deve superare i 6,5 bar. Una pressione di esercizio superiore può causare il danneggiamento della pompa.**

La capacità di aspirazione max. viene raggiunta a 6,5 bar. Una pressione di esercizio più elevata non comporta nessun aumento della portata volumetrica.

Procedura:

- Ruotare il Selettore di destra in posizione “AUS” (OFF)
- Collegare l’apparecchio TankQuick alla linea di alimentazione dell’aria compressa (min. 7 bar – max 10 bar)
- Aprire il coperchio del quadretto di comando del TankQuick svitando e rimuovendo le due viti superiori (1) ed allentando due viti inferiori (2).
- Sollevare la manopola del Regolatore di pressione e ruotarlo sino ad impostare la pressione max di esercizio di 6,5 bar(vedere fig. 1).
- Abbassare nuovamente la manopola del Regolatore e richiudere il coperchio del quadretto di comando. A questo punto l’apparecchio può essere messo in funzione.

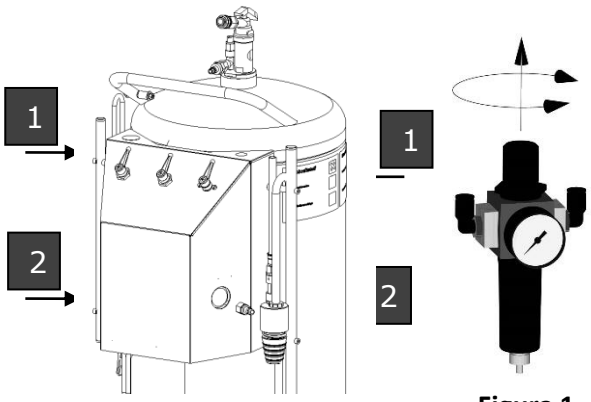

Figura 1

5 Esercizio

5.1 Avvertenze di sicurezza

L’apparecchio deve essere fatto funzionare esclusivamente da personale addestrato. Prestare attenzione ai seguenti punti:

- Indossare guanti protettivi quando si maneggia il TankQuick.
- I carburanti infiammabili devono essere travasati esclusivamente in contenitori adatti.
- Durante l’esercizio è obbligatorio disinserire il motore e il riscaldamento esterno del veicolo da aspirare / riempire.
- Durante l’esercizio è necessario che siano presenti sul posto idonei mezzi antincendio (ad es. estintori)
- Il contatto a terra dei piedi del telaio assicura la dispersione delle cariche elettrostatiche. Perciò, qualora necessario, la parte inferiore dei piedi deve essere pulita prima della messa in funzione.

5.2 Aspirazione del carburante

L’aspirazione viene effettuata tramite il flessibile di aspirazione inserito nel serbatoio attraverso il bocchettone del serbatoio. Durante l’aspirazione, il condotto di recupero dei vapori funge anche da protezione da riempimento eccessivo del contenitore. Nel caso di un riempimento eccessivo, il carburante in eccesso viene ricondotto nel serbatoio del veicolo.

5.2.1 Montaggio dei accessori del flessibile

Nei veicoli, nei quali il carburante viene aspirato tramite il bocchettone del serbatoio, il tubo di aspirazione deve essere montato in modo seguente (ved. fig. 2 – Le pos. 3 e 4 sono parte del kit adattatore disponibile come accessorio per l’aspirazione tramite il tubo flessibile del carburante):

- Svitare il tappo di chiusura (4) dall’elemento di presa (1) e far passare il flessibile di aspirazione attraverso l’elemento di presa.
- Avvitare la bussola (5) con l’elemento di presa (serrare manualmente).
- Il filetto dell’elemento di presa (1) deve essere compatibile con il bocchettone del serbatoio del veicolo. In caso contrario l’adattatore (2) può essere spinto nell’elemento di presa attraverso il flessibile di aspirazione. Accertarsi che l’O-ring sia posizionato correttamente

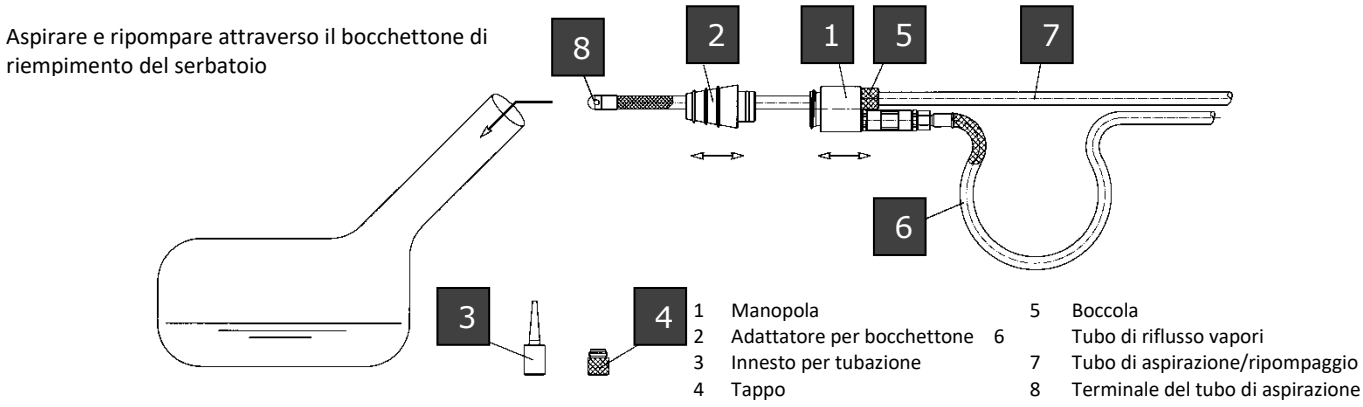

Figura 2

5.2.2 Processo di aspirazione

- Accostare l'apparecchio Tank Quick all'autovettura
- Fissare la Pinza di Collegamento del cavo di stabilizzazione del potenziale elettrico alla vettura da svuotare
- Introdurre il tubo di aspirazione / recupero nel serbatoio del veicolo e arrestare l'elemento di presa ruotandolo verso destra nel bocchettone di riempimento del serbatoio ovvero introdurre l'adattatore

Durante l'esercizio, tenere fermo l'elemento di presa nel bocchettone del serbatoio con la mano!

! **Il tubo flessibile di recupero dei vapori deve sporgere nel bocchettone del serbatoio!**

- La leva destra di comando è posizionata su "off" (Aus).
- Collegare l'apparecchio alla rete dell'aria compressa.
- Ruotare i selettori di sinistra e centrale sulla posizione "ASPIRAZIONE" (ABSAUGEN).
- Posizionando la leva destra di comando su "on" (An), la pompa inizia a funzionare.
- Premere la leva (v. fig. 4) sulla valvola di arresto del contenitore – il contenuto del serbatoio viene aspirato. Il processo di aspirazione può essere controllato sull'indicatore della valvola di arresto.
- Eventualmente nell'indicatore non è più individuabile alcun flusso del fluido, sebbene il serbatoio del veicolo non sia completamente vuoto. In tal caso il flessibile di aspirazione deve essere introdotto ulteriormente nel serbatoio tramite l'elemento di presa nel bocchettone del serbatoio oppure estratto dal serbatoio. Ciò dovrebbe essere effettuato lentamente e a piccoli passi, poiché il flessibile di aspirazione deve essere prima riempito con sufficiente liquido. Solo in seguito è nuovamente possibile un controllo sull'indicatore.

Controllare il livello di riempimento del contenitore durante il processo di aspirazione per evitare un riempimento eccessivo.

!

- Una volta terminato il processo di aspirazione, continuare a far funzionare la pompa per un breve periodo al fine di svuotare i flessibili. Quindi disinserire l'apparecchio tramite la leva di comando (posizione dell'interruttore "0") e scollegarlo dall'alimentazione dell'aria compressa.

5.3 Aspirazione del carburante tramite il tubo del carburante

L'aspirazione avviene tramite il flessibile di aspirazione collegato al tubo del carburante del veicolo. A tale scopo è necessario il kit di adattamento disponibile come accessorio.

☛ **L'aspirazione tramite il tubo del carburante può essere effettuata solo con l'autorizzazione del rispettivo produttore del veicolo!**

5.3.1 Montaggio dei accessori del flessibile

Nei veicoli, nei quali il carburante viene aspirato tramite il tubo del carburante, il tubo di aspirazione deve essere montato in modo seguente:

- Svitare la bussola (5) dall'elemento di presa (1) e tirare il flessibile di aspirazione dall'elemento di presa.
- Avvitare il tappo di chiusura (4) nel filetto libero dell'elemento di presa (serrare manualmente).
- Avvitare l'adattatore per flessibile (3) nella punta della sfera (8).

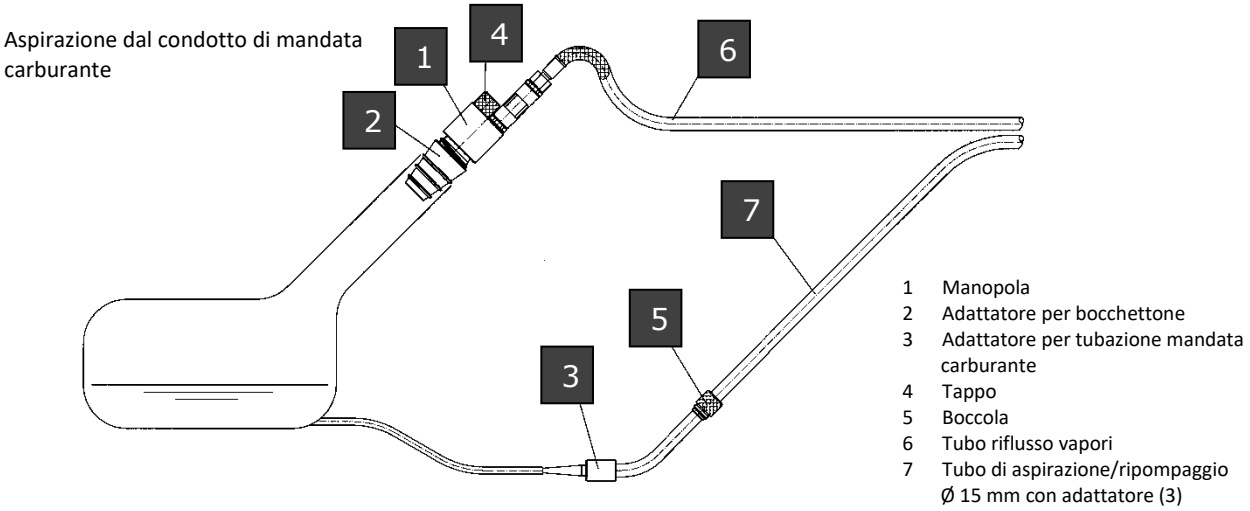

Figura 3

5.3.2 Processo di aspirazione

- Accostare l’apparecchio TankQuick all’autovettura
- Fissare la pinza di collegamento del cavo di stabilizzazione del potenziale elettrico alla vettura da svuotare
- Montare l'elemento di presa con condotto di recupero dei vapori nel bocchettone del serbatoio del veicolo.

Il tubo flessibile di recupero dei vapori deve sporgere nel bocchettone del serbatoio

- Collegare l'adattatore per flessibile con tubo di aspirazione al tubo del carburante.
- La leva destra di comando è posizionata su "off" (Aus).
- Collegare l'aria compressa.
- Commutare la leva di comando sinistra e media alla posizione "Aspirazione".
- Posizionando la leva destra di comando su "on" (An), la pompa inizia a funzionare.
- Premere la leva (v. fig. 4) sulla valvola di arresto del contenitore – il contenuto del serbatoio viene aspirato. Il processo di aspirazione può essere controllato sull'indicatore della valvola di arresto.

Controllare il livello di riempimento del contenitore durante il processo di aspirazione per evitare un riempimento eccessivo.

- Se nell'indicatore non è più individuabile alcun flusso del liquido, è possibile terminare il processo di aspirazione: Disinserire l'apparecchio tramite la leva di comando (On-Off) e scollegare l'alimentazione dell'aria compressa.

5.4 Rifornimento del carburante

Il rifornimento del carburante dal contenitore nel serbatoio del veicolo può essere effettuato esclusivamente tramite il bocchettone di riempimento del serbatoio.

! **Il rifornimento tramite il tubo del carburante non è consentito!**

Il montaggio dei accessori del flessibile viene effettuato come descritto nel capitolo 5.2.1.

☛ Per evitare riempimenti eccessivi, il veicolo dovrebbe essere rifornito solo con il carburante ogni volta aspirato.

- Avvicinare il TankQuick al veicolo che deve essere rifornito.
- Collegare il morsetto di attacco del cavo di compensazione di potenziale al veicolo che deve essere rifornito di carburante
- Introdurre il tubo di aspirazione / recupero nel serbatoio del veicolo (circa 20 cm) e arrestare l'elemento di presa ruotandolo verso destra nel bocchettone di riempimento del serbatoio.

! **Durante l'esercizio, tenere fermo l'elemento di presa nel bocchettone del serbatoio con la mano!**

Il tubo flessibile di recupero dei vapori deve sporgere nel bocchettone del serbatoio!

- La leva destra di comando è posizionata su "off" (Aus).
- Allacciare l'aria compressa
- Commutare la leva di comando sinistra e media su "Rifornimento"
- Posizionando la leva destra di comando su "on" (An), la pompa inizia a funzionare.

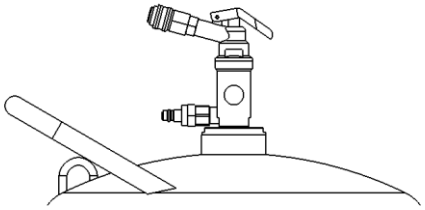

Figura 4

- Premere la leva sulla valvola di arresto (v. fig. 4) – il contenuto del contenitore viene recuperato.
- Al termine dell'operazione di rifornimento, disinserire l'apparecchio tramite la leva di comando (On-Off) e scollegare l'alimentazione dell'aria compressa.

5.5 Interruzioni di esercizio

Durante le interruzioni di esercizio il TankQuick deve essere deposto in ambienti particolari, vedi Cap. "Luogo di installazione".

⚠ Il contenitore non è un serbatoio. Deve essere utilizzato solo per carburanti in fase di lavoro e pertanto deve essere nuovamente svuotato dopo al massimo 1 giorno.

Per assicurare un funzionamento sempre perfetto dell'apparecchio, prima delle interruzioni di esercizio l'apparecchio deve essere possibilmente completamente svuotato. A tale scopo eseguire la procedura di svuotamento descritta nel Cap. "Rifornimento del carburante" finché sul tubo flessibile di distribuzione fuoriesce solo aria.

☛ La temperatura ambiente indicata nel cap. "Dati tecnici" deve essere rispettata anche durante le interruzioni di esercizio.

6 Manutenzione e revisione

6.1 Pulizia

Pulire l'apparecchio solo esternamente con acqua fredda o tiepida. Non utilizzare detergenti aggressivi o sapone. In caso di utilizzo di un flessibile dell'acqua, non puntare il getto d'acqua a piena pressione sui componenti. Non utilizzare pulitori a vapore o ad alta pressione.

6.2 Contenitore

Il contenitore è stato sviluppato per essere utilizzato con liquidi approvati e sottoposto a un test di pressione durante la produzione. È necessario controllare regolarmente la presenza di eventuali danni e corrosione.

Un contenitore danneggiato o non in condizioni perfette non deve essere utilizzato in nessun caso!

6.3 Paraspruzzi e filtri

È necessario pulire i paraspruzzi e i filtri a intervalli regolari e verificarne il corretto funzionamento:

- Filtri/separatori dell'acqua nella rete dell'aria compressa presente in loco.
- Filtri/separatori dell'acqua sull'attacco per aria compressa dell'apparecchio
- Filtro del carburante nel gruppo pompa

6.4 Regolatore di pressione

È necessario verificare a intervalli regolari il perfetto funzionamento e la regolazione corretta del regolatore della pressione dell'aria. La regolazione viene eseguita come descritto nel cap. 4.2.

6.5 Pompa

La pompa pneumatica dispone di un interruttore di RESET che riporta le membrane della camera della pompa in posizione di avvio. È accessibile dall'esterno e può ad es. essere azionato con un cacciavite (max. Ø4 mm) (vedi fig. 5)

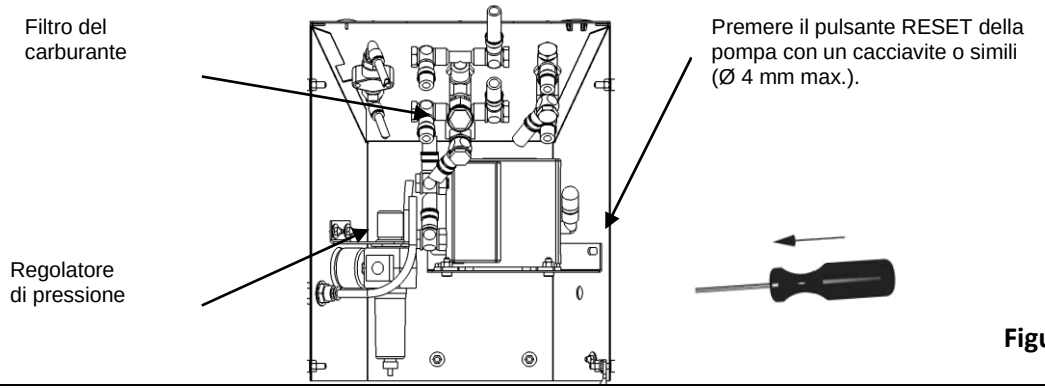

Figura 5

6.6 Châssis

Il contatto a terra delle ruote assicura la dispersione delle cariche elettrostatiche.

E' necessario pulirle regolarmente e verificare l'assenza di danni.

⚠ Il TankQuick non deve essere messo in funzione se il contatto di messa a terra non può essere assicurato.

6.7 Targhetta e indicazioni di pericolo

! **Le indicazioni di pericolo applicate sull'apparecchio nonché la targhetta devono essere ben leggibili. I cartelli sporchi devono essere puliti e, all'occorrenza, sostituiti con cartelli nuovi.**

6.8 Eliminazione dei guasti

Guasto	Possibile causa	Provvedimento
La pompa non si avvia o si arresta durante l'esercizio	Posizione centrale della membrana della pompa	Premere il pulsante RESET sulla pompa (vedere fig. 5)
Capacità di aspirazione o di rifornimento ridotta o mancante del tutto	Filtro carburante sporco	Smontare il vaglio del filtro del carburante e pulirlo
	La leva sulla valvola di arresto non è premuta	Azionare la leva durante il processo di aspirazione o rifornimento (vedere fig. 4)

	Pressione di esercizio troppo bassa	Regolare la pressione di esercizio interna secondo quanto descritto nel cap. 4.2
	Condotto di aspirazione piegato o difettoso	Controllare l'eventuale presenza di danni sul condotto di aspirazione/rifornimento
	Posizione errata della leva di comando	Eseguire l'operazione di aspirazione o rifornimento secondo quanto descritto nel cap. 5
	Durata delle membrane della pompa superata	Spedire la pompa in riparazione
	Regolatore di pressione imbrattato	Pulire / sostituire l'elemento filtrante

7 Smaltimento

In caso di messa fuori servizio occorre svuotare completamente l'apparecchio e provvedere allo smaltimento dei liquidi a regola d'arte. In caso di messa fuori servizio definitiva di l'apparecchio occorre conferire anche l'apparecchio in un luogo di smaltimento idoneo:

- Provvedere al riciclo delle parti in metallo vecchio.
- Provvedere al riciclo delle parti in plastica.
- Provvedere al riciclo dei rottami elettrici.

☛ **Occorre rispettare le prescrizioni in materia di diritto delle acque.**

8 Schema funzionale

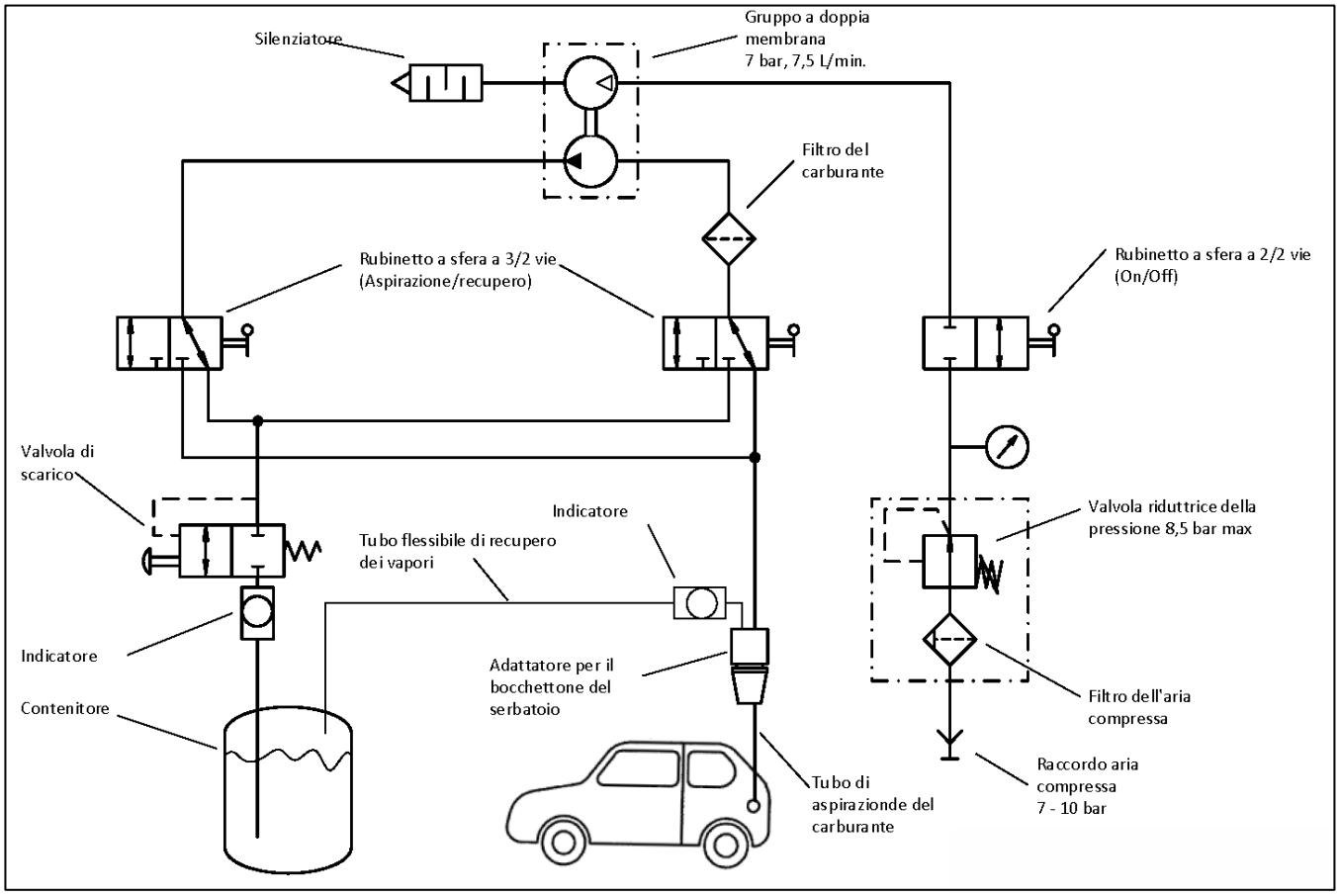

9 Dichiarazione di conformità

TECALEMIT

Konformitätserklärung
Dichiarazione di conformità

Hiermit erklären wir, dass die Bauart
Con la presente dichiariamo che il tipo

Bezeichnung: *Descrizione:*	**Kraftstoff Umfüllgerät** **Apparecchio di travaso del carburante**
Typ: *Tipo:*	**TankQuick 100 F2**
Artikel-Nr.: *N. di articolo:*	**013895201**

in der von uns gelieferten Ausführung folgenden einschlägigen Bestimmungen entspricht:
nella versione da noi fornia è conforme alle seguenti disposizioni in materia:

- Maschinenrichtlinie 2006/42/EG
  Direttiva Macchine 2006/42/CE
- ATEX-Richtlinie 2014/34/EU
  Direttiva ATEX 2014/34/EU

Angewendete harmonisierte Normen:
Norme armonizzate applicate:

EN ISO 12100 EN 1127-1 EN ISO 80079-36 EN ISO 80079-37

Kennzeichnung des Geräts: Ex II 2G Ex h IIA T3 Gb X
Marcatura dell'apparecchio:

Die technischen Unterlagen nach 2014/34/EU, Anhang VIII, Absatz 2, wurden bei einer benannten Stelle hinterlegt:
La documentazione tecnica secondo 2014/34/UE, allegato VIII, paragrafo 2, è stata depositata in un luogo designato:

Benannte Stelle / *Luogo designato:* IBExU (0637) Archivnr./*.N° di archivio:* 170/05

EG-Dokumentationsbevollmächtigter: Jörg Mohr
Persona autorizzata a costituire la documentazione CE:

Horn GmbH & Co. KG
Munketoft 42
24937 Flensburg

30.06.2020
Datum
Data

.....
i.V. Dipl.-Ing. Jörg Mohr
Entwicklungsleiter / *Responsabile R&S*

HORN GmbH & Co. KG
Munketoft 42
D–24937 Flensburg
Germany

T +49 461 8696-0
F +49 461 8696-66
info@tecalemit.de
www.tecalemit.de

Geschäftsführer:
Torsten H. Kutschinski

Commerzbank AG
BLZ 215 400 60
Konto-Nr. 2476000

SWIFT COBADEFFXXX
IBAN DE33215400600247600000
Amtsgericht Flensburg HRA 4264
USt-IdNr. DE813038919

HORN GmbH & Co. KG
Munketoft 42
24937 Flensburg
Germania

T +49 461-8696-0
F +49 461-8696-66

www.tecalemit.de
info@tecalemit.de