ESA.CH

Téléchargement:
ESA-Art. n° 611604

2023

APERÇU DE L'ASSORTIMENT TECHNIQUE DE LEVAGE

avec ESA+
Pour être plus forts

INVESTIR AVEC SÉRENITÉ

Sur la base de plusieurs dizaines d'années d'expérience en matière d'équipements de garage, votre ESA propose des solutions créatives et innovatrices autour de la thématique des ponts élévateurs et de la planification de garages. L'assortiment englobe des produits pérennes et fiables offrant un rapport qualité-prix équitable. Une fois l'achat effectué, l'ESA garantit une prise en charge professionnelle grâce à son service après-vente TKS. Le portefeuille comprend les produits de fabricants de ponts élévateurs reconnus dans le monde entier, présentés ci-dessous:

AUTOPSTENHOJ

AUTOPSTENHOJ est une marque premium globale qui fait bénéficier aux ateliers de réparation l'immense expérience d'AUTOPSTENHOJ dans le secteur des équipements de garage. Une qualité irréprochable, des technologies innovatrices et une marque mondialement connue, spécialisée dans les techniques de pose encastrées dans le sol ou à même le sol, sont autant de signes distinctifs d'AUTOPSTENHOJ.

NUSSBAUM

Depuis plus de 40 ans, le groupe NUSSBAUM construit et distribue des ponts élévateurs de fabrication allemande dans le monde entier. En achetant, un produit NUSSBAUM, le client opte pour un investissement fiable. Chez NUSSBAUM, les exigences comme l'innovation, la fonctionnalité et la qualité sont une priorité. Chaque pont élévateur est testé dans les moindres détails avant d'être livré.

HERKULES

Grâce à leur système de synchronisation pneumatique les ponts élévateurs à levage court de HERKULES sont parfaits pour les peintres en carrosserie, les carrossiers et les ateliers de peinture. Leur montage simple fait partie des marques distinctives des ponts élévateurs HERKULES.

VOTRE ESA – VOTRE COOPÉRATIVE

L'ESA, l'organisation d'achat de la branche suisse de l'automobile et des véhicules à moteur, a fêté son 90e anniversaire en 2020. L'ESA favorise, par le biais de ses activités, la capacité économique de ses copropriétaires et clients. En tant que coopérative, l'ESA compte environ 7000 membres et copropriétaires de la branche de l'automobile et des véhicules à moteur.

GLOSSAR

3S = triple système de sécurité
CF = réception Combiflex
Commander = abaissement sensible
DG = bras à double articulation
DT = bras de support télescopiques doubles
DUO = double système de réception
F = réception Flex
HF = technologie HyperFlow brevetée de NUSSBAUM
HDL = pont élévateur hydraulique
HL = pont élévateur hydraulique
HSV = rallonge colonne de levage réglable variable
MM = réception MiniMax
NT = technologie hydraulique brevetée de NUSSBAUM
PLUS = rail de roulement avec leve-roue télescopique
PLUS A = rail de roulement avec leve-roue télescopique et cliquet
SL = pont élévateur avec tige
SST = Safety Star Technology – Surveillance synchronisation des colonnes de levage
UNI = bras de support universels
WL = avec évidement pour plateau tournant à l'avant et plateaux coulissants integrés à l'arrière, rocouverts entre les deux pour obtenir un niveau
● = assortiment standard

Plus d'informations: **esa.ch**

SOMMAIRE

AUTOPSTENHOJ – TECHNIQUE DE LEVAGE 04

Maestro 04
Major 06
AUTOPSTENHOJ sous-sol 07
Accessoires AUTOPSTENHOJ 08

NUSSBAUM – TECHNIQUE DE LEVAGE 09

SMART LIFT 09
POWER LIFT 12
JUMBO LIFT 21
SPRINTER MOBIL 3000 23
COMBI LIFT 24
UNI LIFT 25
AC Hydraulic cric d'essieu 26
Accessoires NUSSBAUM 27

HERKULES – TECHNIQUE DE LEVAGE 29

HLS 1200 29
HLS 3213 Airgomatic 30

MAESTRO 2.32 NXT F ET CF – RAL 7016

Données techniques	
Technologie	Electromécanique
Capacité de charge	3200 kg
Hauteur	4050-4350 mm
Largeur	3120-3320 mm
Largeur entre les colonnes	2100-2300 mm
Hauteur de levée F / CF	1985mm / 1990 mm
Temps de montée	40 s
Hauteur des patins F / CF	85 mm / 90 mm
Hauteur de réception max. F / CF	125 mm / 255 mm
Extension bras support avant F / CF	540-850 mm / 580-890 mm
Extension bras support arrière F / CF	900-1425 mm / 935-1425 mm
Alimentation électrique	400 V, 25 Amp. inerte

MAESTRO 2.35 NXT F ET CF – RAL 7016

Données techniques	
Technologie	Electromécanique
Capacité de charge	3500 kg
Hauteur	3990-4350 mm
Largeur	3500 mm
Largeur entre les colonnes	2466 mm
Hauteur de levée	1900 mm
Temps de montée	35 s
Hauteur des patins	70 mm / 88 mm
Hauteur de réception max.	95 mm / 255 mm
Extension bras support avant	555-1100 mm / 692-1144 mm double télescopique
Extension bras support arrière	925-1550 mm / 1046-1670 mm une fois télescopique
Alimentation électrique	400 V, 20 Amp. inerte

LÉGENDE:

F: Régistration Flex
CF: Régistration Combiflex

ESA-Art. n°	Désignation	Art. n° fournisseur
614554	● Maestro 2.32 NxT F – RAL 7016	99351
614553	● Maestro 2.32 NxT CF – RAL 7016	99361
608523	● Maestro 2.35 NXT F – RAL 7016	98411
608564	● Maestro 2.35 NxT CF – RAL 7016	98417

MAESTRO 2.50 F SPORT – RAL 7016

Données techniques	
Technologie	Electromécanique
Capacité de charge	5000 kg
Hauteur	4910-5270 mm
Largeur	3910-4110 mm
Largeur entre les colonnes	2800-3000 mm
Hauteur de levée	1900 mm
Temps de montée	55 s
Hauteur des patins	122 mm
Hauteur de réception max.	152 mm
Extension bras support avant	875-1930 mm double télescopique
Extension bras support arrière	875-1930 mm double télescopique
Alimentation électrique	400 V, 25 Amp. inerte

LÉGENDE:

F: Régistration Flex
Sport: Bras de support extra plats pour les véhicules de sport

ESA-Art. n°	Désignation	Art. n° fournisseur
600952	● Maestro 2.50 F Sport – RAL 7016	4724

MAJOR – RAL 7016

MAJOR	4.40 – 26-44 (48)-S	4.40 – 30-48 (51)-S	5030	4.55 – 30-55-S (WL)	5529 WL	6230	7230
Technologie	Elektrohyd.						
Capacité de charge (kg)	4000	4000	5000	5500	5500	6200	7200
Largeur (mm)	3032	3420	3432	3432	3332	3432	3432
Longeur (mm)	5300/5700	5700/6000	6810	6765	7455	6780/7280	7280
Hauteur de levée (mm)	1690/1850	1850	1670	1820	1690	1670	1670
Temps de montée (s)	24	24	33	24	40	48	40
Longeur de réception (mm)	4400/4800	4800/5100	5290	5500	5500	5500/6000	6000
Largeur de réception (mm)	550	550	560	650	650	630	630
Hauteur de réception (mm)	160	160	200/208	190/240*	230	170	170
Alimentation électrique	400 V, 16 Amp. inerte						

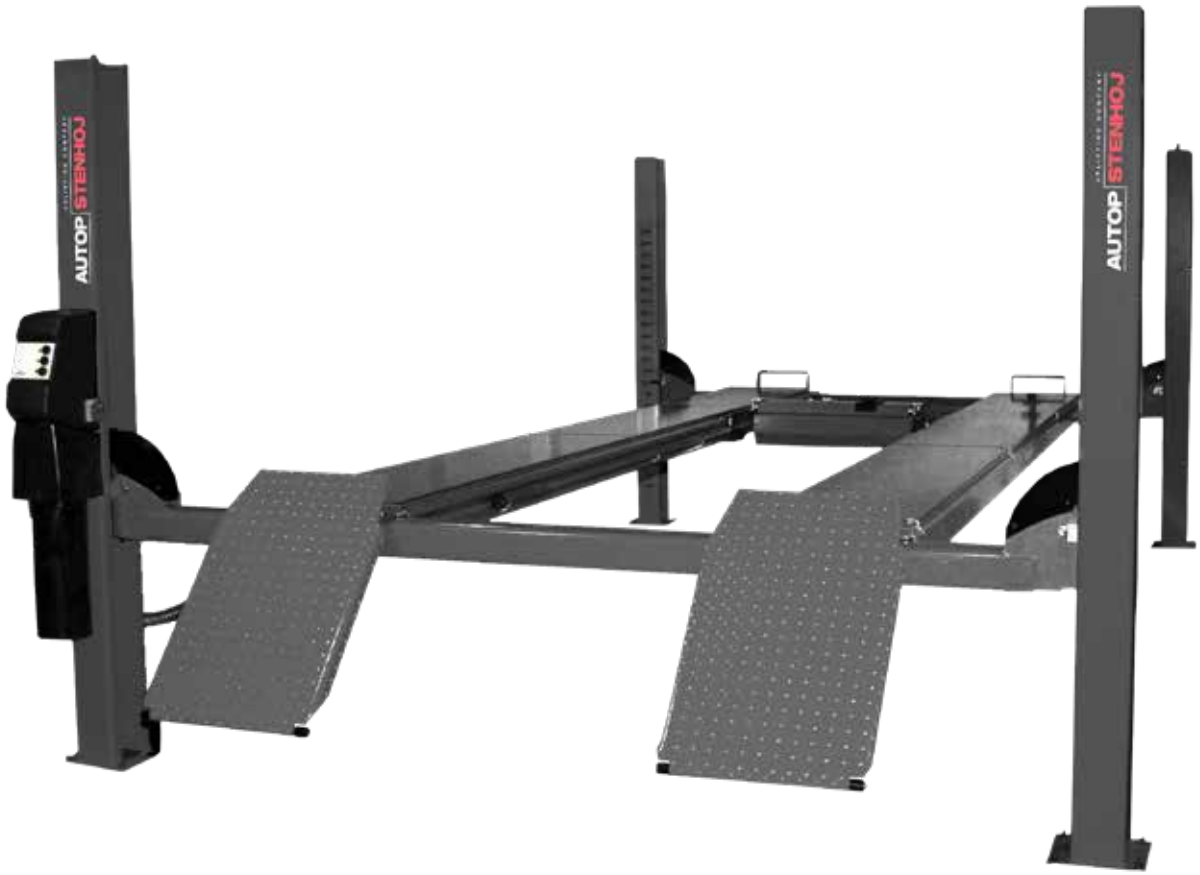

VERSIONS

– S = Rail de roulement plat
– WL = avec évidement pour plateau tournant à l'avant et plateaux coulissants integrés à l'arrière, rocouverts entre les deux pour obtenir un niveau
– G = Rail de roulement galvanisée
– * = Version WL

– 44 = 4400 mm rail de roulement
– 48 = 4800 mm rail de roulement
– 51 = 5100 mm rail de roulement
– 55 = 5500 mm rail de roulement

AUTOPSTENHOJ SOUS-SOL

Ponts élévateurs à verin avec une capacité de charge entre 3000 kg et 6500 kg. Selon le modèle et vos besoins, il est possible de définir individuellement la cuve métallique, l'unité de levage et le plateau de support. Votre responsable régional compétent se fera un plaisir de vous conseiller.

SOLOLIFT 1.35

EUROLIFT 2.30

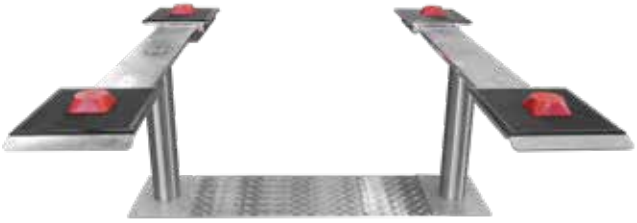

MASTERLIFT 2.35

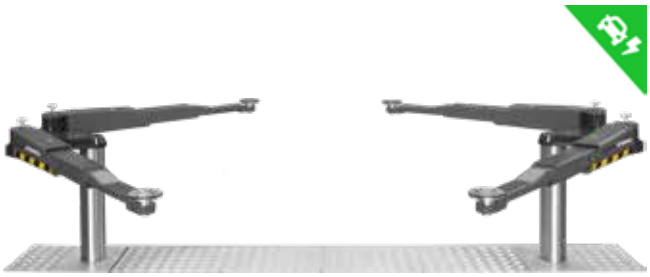

PROFILIFT 2.40

BIGLIFT 2.55 / 2.65 / 4.55

SHARKLIFT 4.55 / 4.65

ACCESSOIRES POUR AUTOPSTENHOJ

ESA-Art. n° 71191

ESA-Art. n° 77866

ESA-Art. n° 70862

ESA-Art. n° 70863

ESA-Art. n° 506169/507628

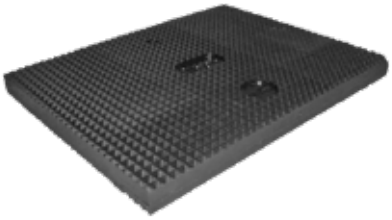

ESA-Art. n° 70858

ESA-Art. n° 89646/70829/70616/70617

ESA-Art. n°	Désignation	Maestro 2.32 F	Maestro 2.35 F	Maestro 2.35 F Sport	Maestro 2.50 F Sport
71191	Assiettes caoutchouc Ø 122 mm, 1 pce.	×	×	×	
77866	Patin d'appui réglable Ø 120/70/95 mm, 1 pce.	×	×	×	
70862	Patin d'appui réglable Ø 120/95/135 mm, orientable en hauteur, 1 pce.	×	×	×	
70863	Patin d'appui réglable Ø 120/135/195 mm, 1 pce.	×	×	×	
506169	Rehaussement 65 mm pour patins d'appui, 4 pcs.	×	×	×	×
507628	Rehaussement 100 mm pour patins d'appui, 4 pcs.	×	×	×	×

ESA-Art. n°	Désignation
70858	Caoutchouc d'appui 20 mm haut, plaques avec grilles des deux côtés 270 × 210 mm, 1 jeu de 4 pcs.
89646	Caoutchouc d'appui 40 mm tronçon de pyramide, 120 × 120 × 40 mm (Ponts élévateurs encastrés avec suspension de charge plat)
70829	Caoutchouc d'appui 60 mm tronçon de pyramide, 120 × 120 × 60 mm (Ponts élévateurs encastrés avec suspension de charge plat)
70616	Caoutchouc d'appui 80 mm tronçon de pyramide, 120 × 120 × 80 mm (Ponts élévateurs encastrés avec suspension de charge plat)
70617	Caoutchouc d'appui 100 mm tronçon de pyramide, 120 × 120 × 100 mm (Ponts élévateurs encastrés avec suspension de charge plat)

SMART LIFT 2.30 SL DT CE-STOPP – RAL 7016

Données techniques	
Technologie	Electromécanique
Capacité de charge	3000 kg
Hauteur	3716-4167 mm
Largeur	3000-3300 mm
Largeur entre les colonnes	2214-2514 mm
Hauteur de levée	1983 mm
Temps de montée	40 s
Hauteur des patins	95 mm
Hauteur de réception max.	140 mm
Extension bras support avant	480-870 mm
Extension bras support arrière	940-1495 mm
Alimentation électrique	400 V, 16 Amp. inerte

SMART LIFT 2.30 SL MM CE-STOPP – RAL 7016

Données techniques	
Technologie	Electromécanique
Capacité de charge	3000 kg
Hauteur	3716-4167 mm
Largeur	3000-3300 mm
Largeur entre les colonnes	2226-2526 mm
Hauteur de levée	2020 mm
Temps de montée	40 s
Hauteur des patins	75 mm
Hauteur de réception max.	185 mm
Extension bras support avant	600-980 mm
Extension bras support arrière	1000-1480 mm
Alimentation électrique	400 V, 16 Amp. inerte

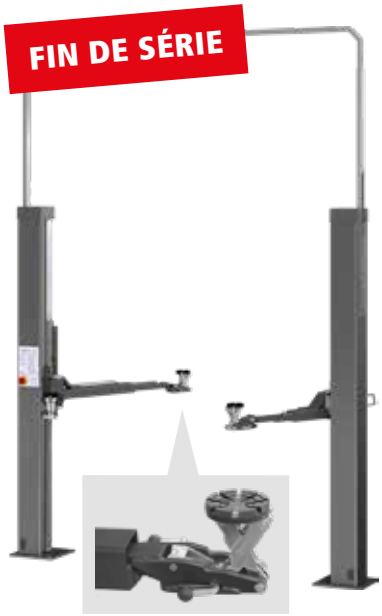

MM

LÉGENDE:

SL: pont élévateur avec tige
DT: bras de support télescopiques doubles
MM: réception MiniMax

ESA-Art. n°	Désignation	Art. n° fournisseur
602955	● SMART LIFT 2.30 SL DT CE-Stopp – RAL 7016	SL230.8000124D-7016
602957	● SMART LIFT 2.30 SL MM CE-Stopp – RAL 7016 **FIN DE SÉRIE**	SL230.8000140D-7016

SMART LIFT 2.35 SL DT CE-STOPP – RAL 7016

Données techniques	
Technologie	Electromécanique
Capacité de charge	3500 kg
Hauteur	3716-4167 mm
Largeur	3230-3350 mm
Largeur entre les colonnes	2280-2520 mm
Hauteur de levée	2010 mm
Temps de montée	40 s
Hauteur des patins	95 mm
Hauteur de réception max.	140 mm
Extension bras support avant	570-1160 mm
Extension bras support arrière	940-1495 mm
Alimentation électrique	400 V, 16 Amp. inerte

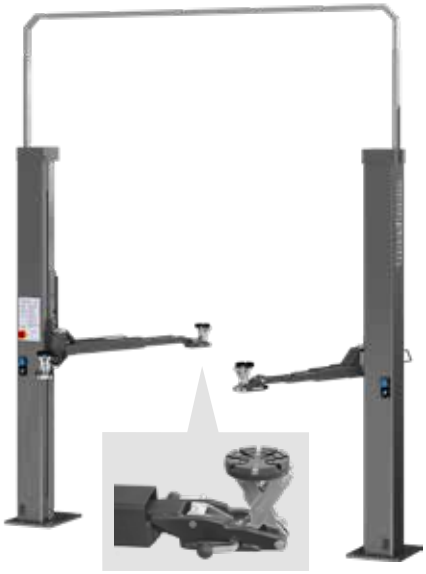

MM

SMART LIFT 2.35 SL MM CE STOPP – RAL 7016

Données techniques	
Technologie	Electromécanique
Capacité de charge	3500 kg
Hauteur	3716-4167 mm
Largeur	3230-3350 mm
Largeur entre les colonnes	2280-2520 mm
Hauteur de levée	2045 mm
Temps de montée	40 s
Hauteur des patins	75 mm
Hauteur de réception max.	185 mm
Extension bras support avant	600-1000 mm
Extension bras support arrière	1000-1480 mm
Alimentation électrique	400 V, 16 Amp. inerte

LÉGENDE:

SL: pont élévateur avec tige
DT: bras de support télescopiques doubles
MM: réception MiniMax

ESA-Art. n°	Désignation	Art. n° fournisseur
602959	● SMART LIFT 2.35 SL DT CE-Stopp – RAL 7016	SL235.6000124D-7016
602961	● SMART LIFT 2.35 SL MM CE-Stopp – RAL 7016	SL235.6000144D-7016

SMART LIFT 2.40 SL UNI CE-STOPP – RAL 7016

Données techniques	
Technologie	Electromécanique
Capacité de charge	4000 kg
Hauteur	3716-4167 mm
Largeur	3230-3350 mm
Largeur entre les colonnes	2394-2514 mm
Hauteur de levée	2060 mm
Temps de montée	40 s
Hauteur des patins	115 mm
Hauteur de réception max.	190 mm
Extension bras support avant	570-1160 mm
Extension bras support arrière	1130-1840 mm
Alimentation électrique	400 V, 16 Amp. inerte

SMART LIFT 2.40 SL MM CE-STOPP – RAL 7016

Données techniques	
Technologie	Electromécanique
Capacité de charge	4000 kg
Hauteur	3716-4167 mm
Largeur	3230-3350 mm
Largeur entre les colonnes	2394-2514 mm
Hauteur de levée	2045 mm
Temps de montée	40 s
Hauteur des patins	75 mm
Hauteur de réception max.	185 mm
Extension bras support avant	635-1065 mm
Extension bras support arrière	1130-1840 mm
Alimentation électrique	400 V, 16 Amp. inerte

MM

LÉGENDE:

SL: pont élévateur avec tige
UNI: bras de support universels
MM: réception MiniMax

ESA-Art. n°	Désignation	Art. n° fournisseur
602963	● SMART LIFT 2.40 SL UNI CE-Stopp – RAL 7016	SL240.2000114D-7016
606429	● SMART LIFT 2.40 SL MM CE-Stopp – RAL 7016 **FIN DE SÉRIE**	SL240.0000141D-7016

POWER LIFT HF 3000 DT CE-STOPP – RAL 7016

Données techniques	
Technologie	Electrohydraulique
Capacité de charge	3000 kg
Hauteur	4040 mm
Largeur	3000-3300 mm
Largeur entre les colonnes	2560-2760 mm
Hauteur de levée	1995 mm
Temps de montée	31 s
Hauteur des patins	95 mm
Hauteur de réception max.	140 mm
Extension bras support avant	470-870 mm
Extension bras support arrière	940-1495 mm
Alimentation électrique	400 V, 16 Amp. inerte

HyperFlow.

MM

POWER LIFT HF 3000 MM CE-STOPP – RAL 7016

Données techniques	
Technologie	Electrohydraulique
Capacité de charge	3000 kg
Hauteur	4040 mm
Largeur	3000-3300 mm
Largeur entre les colonnes	2560-2760 mm
Hauteur de levée	1995 mm
Temps de montée	31 s
Hauteur des patins	75 mm
Hauteur de réception max.	185 mm
Extension bras support avant	600-980 mm
Extension bras support arrière	1000-1480 mm
Alimentation électrique	400 V, 16 Amp. inerte

HyperFlow.

LÉGENDE:

DT: bras de support télescopiques doubles
HF: technologie HyperFlow brevetée de NUSSBAUM
MM: réception MiniMax

ESA-Art. n°	Désignation	Art. n° fournisseur
602965	● POWER LIFT HF 3000 DT CE-Stopp – RAL 7016 **FIN DE SÉRIE**	SLK230.0000120D-7016
602967	● POWER LIFT HF 3000 MM CE-Stopp – RAL 7016 **FIN DE SÉRIE**	SLK230.0000140D-7016

POWER LIFT HF 3500 DT CE-STOPP – RAL 7016

Données techniques	
Technologie	Electrohydraulique
Capacité de charge	3500 kg
Hauteur	4040 mm
Largeur	3130-3330 mm
Largeur entre les colonnes	2546-2746 mm
Hauteur de levée	2005 mm
Temps de montée	33 s
Hauteur des patins	95 mm
Hauteur de réception max.	140 mm
Extension bras support avant	570-1160 mm
Extension bras support arrière	940-1495 mm
Alimentation électrique	400 V, 16 Amp. inerte

HyperFlow.

POWER LIFT HF 3500 MM CE-STOPP – RAL 7016

Données techniques	
Technologie	Electrohydraulique
Capacité de charge	3500 kg
Hauteur	4040 mm
Largeur	3130-3330 mm
Largeur entre les colonnes	2546-2746 mm
Hauteur de levée	2005 mm
Temps de montée	33 s
Hauteur des patins	75 mm
Hauteur de réception max.	185 mm
Extension bras support avant	600-980 mm
Extension bras support arrière	1000-1480 mm
Alimentation électrique	400 V, 16 Amp. inerte

MM

HyperFlow.

LÉGENDE:

DT: bras de support télescopiques doubles
HF: technologie HyperFlow brevetée de NUSSBAUM
MM: réception MiniMax

ESA-Art. n°	Désignation	Art. n° fournisseur
602969	● POWER LIFT HF 3500 DT – RAL 7016 **FIN DE SÉRIE**	SLK235.0000120D-7016
603016	● POWER LIFT HF 3500 MM CE-Stopp – RAL 7016 **FIN DE SÉRIE**	SLK235.0000140D-7016

HyperFlow.

POWER LIFT HF 4000 UNI – RAL 7016

Données techniques	
Technologie	Electrohydraulique
Capacité de charge	4000 kg
Hauteur	4040 mm
Largeur	3150-3350 mm
Largeur entre les colonnes	2566-2766 mm
Hauteur de levée	2050 mm
Temps de montée	35 s
Hauteur des patins	115 mm
Hauteur de réception max.	190 mm
Extension bras support avant	570-1160 mm
Extension bras support arrière	1130-1840 mm
Alimentation électrique	400 V, 16 Amp. inerte

LÉGENDE:

HF: technologie HyperFlow brevetée de NUSSBAUM
UNI: bras de support universels

ESA-Art. n°	Désignation	Art. n° fournisseur
602971	● POWER LIFT HF 4000 UNI – RAL 7016 **FIN DE SÉRIE**	SLK240.0000110D-7016

POWER LIFT HF 3S 3000 DT CE-STOPP – RAL 7016

HyperFlow.

Données techniques	
Technologie	Electrohydraulique
Capacité de charge	3000 kg
Hauteur	4040 mm
Largeur	3000-3300 mm
Largeur entre les colonnes	2560-2760 mm
Hauteur de levée	1995 mm
Temps de montée	20 s
Hauteur des patins	95 mm
Hauteur de réception max.	140 mm
Extension bras support avant	470-870 mm
Extension bras support arrière	940-1495 mm
Alimentation électrique	400 V, 16 Amp. inerte

LÉGENDE:

En option, une rallonge de colonne de levage réglable de 4104 à 4904 mm par étapes de 100 mm est disponible (608535)

DT: bras de support télescopiques doubles
HF: technologie HyperFlow brevetée de NUSSBAUM
3S: triple système de sécurité
Commander: abaissement sensible

ESA-Art. n°	Désignation	Art. n° fournisseur
600660	POWER LIFT HF 3S 3000 DT CE-Stopp – RAL 7016	HLNTK230.0000124D-7016
608535	Rallonge de colonne de levage réglable de 4104 à 4904 mm, par étapes de 100 mm	230HLNT90200-RAL7016

POWER LIFT HF 3S 3500 DT CE-STOPP – RAL 7016

Données techniques	
Technologie	Electrohydraulique
Capacité de charge	3500 kg
Hauteur	4040 mm
Largeur	3130-3330 mm
Largeur entre les colonnes	2546-2746 mm
Hauteur de levée	2050 mm
Temps de montée	23 s
Hauteur des patins	95 mm
Hauteur de réception max.	140 mm
Extension bras support avant	570-1160 mm
Extension bras support arrière	940-1495 mm
Alimentation électrique	400 V, 16 Amp. inerte

HyperFlow.

POWER LIFT HF 3S 3500 MM CE-STOPP – RAL 7016

Données techniques	
Technologie	Electrohydraulique
Capacité de charge	3500 kg
Hauteur	4040 mm
Largeur	3150-3350 mm
Largeur entre les colonnes	2566-2766 mm
Hauteur de levée	2045 mm
Temps de montée	23 s
Hauteur des patins	75 mm
Hauteur de réception max.	185 mm
Extension bras support avant	600-900 mm
Extension bras support arrière	1000-1480 mm
Alimentation électrique	400 V, 16 Amp. inerte

HyperFlow.

LÉGENDE:

En option, une rallonge de colonne de levage réglable de 4104 à 4904 mm par étapes de 100 mm est disponible (608535)

DT: bras de support télescopiques doubles
HF: technologie HyperFlow brevetée de NUSSBAUM
3S: triple système de sécurité
MM: réception MiniMax
Commander: abaissement sensible

ESA-Art. n°		Désignation	Art. n° fournisseur
600662	●	POWER LIFT HF 3S 3500 DT CE-Stopp – RAL 7016	HLNTK235.0000124D-7016
600663	●	POWER LIFT HF 3S 3500 MM CE-Stopp – RAL 7016	HLNTK235.0000144D-7016
608535		Rallonge de colonne de levage réglable de 4104 à 4904 mm, par étapes de 100 mm	230HLNT90200-RAL7016

POWER LIFT HF 3S 4000 UNI CE-STOPP – RAL 7016

HyperFlow.

Données techniques	
Technologie	Electrohydraulique
Capacité de charge	4000 kg
Hauteur	4040 mm
Largeur	3150-3350 mm
Largeur entre les colonnes	2566-2766 mm
Hauteur de levée	2050 mm
Temps de montée	26 s
Hauteur des patins	115 mm
Hauteur de réception max.	190 mm
Extension bras support avant	570-1160 mm
Extension bras support arrière	1130-1840 mm
Alimentation électrique	400 V, 16 Amp. inerte

Commander

LÉGENDE:

En option, une rallonge de colonne de levage réglable de 4104 à 4904 mm par étapes de 100 mm est disponible (608535)

HF: technologie HyperFlow brevetée de NUSSBAUM
3S: triple système de sécurité
UNI: bras de support universels
Commander: abaissement sensible

ESA-Art. n°		Désignation	Art. n° fournisseur
600665	●	POWER LIFT HF 3S 4000 UNI CE-Stopp – RAL 7016	HLNTK240.0000114D-7016
608535		Rallonge de colonne de levage réglable de 4104 à 4904 mm, par étapes de 100 mm	230HLNT90200-RAL7016

HyperFlow.

POWER LIFT HF 3S 5000 DG HSV – RAL 7016

Données techniques	
Technologie	Electrohydraulique
Capacité de charge	5000 kg
Hauteur Modell 4900	4900 mm
Largeur	3650-3850 mm
Largeur entre les colonnes	2690-2890 mm
Hauteur de levée	2055 mm
Temps de montée	31 s
Hauteur des patins	120 mm
Hauteur de réception max.	190 mm
Extension bras support avant	0-1825 mm
Extension bras support arrière	0-1825 mm
Alimentation électrique	400 V, 16 Amp. inerte

Commander

LÉGENDE:

En option, une rallonge de la colonne de levage jusqu'à une hauteur totale maximale de 5236 mm est disponible (614540)

HF: technologie HyperFlow brevetée de NUSSBAUM
3S: triple système de sécurité
DG: bras à double articulation
HSV: Rallonge de la colonne de levage à réglage variable
Commander: abaissement sensible

ESA-Art. n°		Désignation	Art. n° fournisseur
604170	●	POWER LIFT HF 3S 5000 DG HSV 4900 mm – RAL 7016	HLNTK250.0001130D-7016
614540		Rallonge de la colonne de levage jusqu'à une hauteur totale maximale de 5236 mm	250HLNT05480-RAL 7016

POWER LIFT HL 6000 SST DG – RAL 7016

Données techniques	
Technologie	Electrohydraulique
Capacité de charge	6000 kg
Hauteur	4015-5125 mm
Largeur	3500 mm
Largeur entre les colonnes	2510 mm
Hauteur de levée	1980 mm
Temps de montée	65 s
Hauteur des patins	140 mm
Hauteur de réception max.	215 mm
Extension bras support avant	0-1890 mm
Extension bras support arrière	0-1890 mm
Alimentation électrique	400 V, 16 Amp. inerte

POWER LIFT HDL 6500 SST DG – RAL 7016

Données techniques	
Technologie	Electrohydraulique
Capacité de charge	6500 kg
Hauteur	4419-5030 mm
Largeur	3570-4370 mm
Largeur entre les colonnes	2376 mm
Hauteur de levée	2150 mm
Temps de montée	70 s
Hauteur des patins	170 mm
Hauteur de réception max.	245 mm
Extension bras support avant	0-1789 mm
Extension bras support arrière	0-1789 mm
Alimentation électrique	400 V, 16 Amp. inerte

LÉGENDE:

HL: pont élévateur hydraulique
HDL: pont élévateur hydraulique
SST: Safety Star Technology – Surveillance synchronisation des colonnes de levage
DG: bras à double articulation

ESA-Art. n°	Désignation	Art. n° fournisseur
607667	POWER LIFT HL 6000 SST DG – RAL 7016	HL260.0031025D-7016
606104	POWER LIFT HDL 6500 SST DG – RAL 7016	HDL265.0041020D-7016

POWER LIFT HL 2.40 NT W UNI GALV. À CHAUD

Données techniques	
Technologie	Electrohydraulique
Capacité de charge	4000 kg
Hauteur (602382/608013)	4040-4904 mm/3800 mm
Largeur	3230-3350 mm
Largeur entre les colonnes	2400-2523 mm
Hauteur de levée (602382/608013)	2000 mm/1850 mm
Temps de montée	26 s
Hauteur des patins	115 mm
Hauteur de réception max.	190 mm
Extension bras support avant	570-1160 mm
Extension bras support arrière	1130-1840 mm
Alimentation électrique	400 V, 16 Amp. inerte

LÉGENDE:

W: Convient pour les halls de lavage avec indice de protection IP 65.
La poussière ne peut pas entrer et le pont élévateur est protégé contre les jets d'eau.
HL: pont élévateur hydraulique
NT: technologie hydraulique brevetée de NUSSBAUM
UNI: bras de support universels

ESA-Art. n°		Désignation	Art. n° fournisseur
602382	●	POWER LIFT HL 2.40 NT W UNI galvanisé à chaud	HLNT240.0010021D-0000
608013		POWER LIFT HL 2.40 NT W UNI galvanisé à chaud hauteur réduite	HLNT240.0010022D-0000

JUMBO LIFT HF 3500 NT

HyperFlow.

Données techniques	
Technologie	Electrohydraulique
Capacité de charge	3500 kg
Hauteur	2000 mm
Largeur	2020-2120 mm
Longeur avec rampes d'accès courtes	2060 mm
Longeur avec rampes d'accès longues	2158 mm
Hauteur de levée	2000 mm
Temps de montée	35 s
Longeur de réception	1460 mm
Largeur de réception	610 mm
Hauteur de réception	105 mm
Alimentation électrique	400 V, 16 Amp. inerte

ESA-Art. n° 606421 (galvanisé à chaud)

ESA-Art. n° 602973 (RAL 7016)

ESA-Art. n° 603008 (longue), 603009 (courte)

LÉGENDE:

En option, des jeux de tuyaux d'extension de 1000 mm/ 2000 mm/ 3000 mm, composé de 4 tuyaux hydrauliques, sont disponible (603950/ 603951/ 603952)

HF: technologie HyperFlow brevetée de NUSSBAUM
NT: technologie hydraulique brevetée de NUSSBAUM

ESA-Art. n°		Désignation	Art. n° fournisseur
602973	●	JUMBO LIFT HF 3500 NT, rampes d'accès longues – RAL 7016	JLB035.0021000D-7016
604000	●	JUMBO LIFT HF 3500 NT, rampes d'accès longues, galvanisé à chaud	JLB035.0021000D-0003
606420	●	JUMBO LIFT HF 3500 NT, rampes d'accès courtes – RAL 7016	JLB035.9021000D-7016
606421	●	JUMBO LIFT HF 3500 NT, rampes d'accès courtes, galvanisé à chaud	JLB035.9021000D-0003
603008	●	Cadre d'encastrement, rampes d'accès longues	–
603009	●	Cadre d'encastrement, rampes d'accès courtes	–
603950/ 603951/ 603952		Jeux de tuyaux d'extension de 1000 mm/ 2000 mm/ 3000 mm	89007-1000/ 89007-2000/ 89007-3000

HyperFlow.

JUMBO LIFT HF 3500 X-TEND – RAL 7016

Données techniques	
Technologie	Electrohydraulique
Capacité de charge	3500 kg
Hauteur	2005 mm
Largeur	2020-2120 mm
Longeur	2060-2320 mm
Hauteur de levée	2005 mm
Temps de montée	35 s
Longeur de réception	1550 mm
Largeur de réception	610 mm
Hauteur de réception	103 mm
Alimentation électrique	400 V, 16 Amp. inerte

ESA-Art. n° 600702 (RAL 7016)

Commander

ESA-Art. n° 603009 (courte)

LÉGENDE:

En option, des jeux de tuyaux d'extension de 1000 mm/ 2000 mm/ 3000 mm, composé de 4 tuyaux hydrauliques, sont disponible (603950/ 603951/ 603952)

HF: technologie HyperFlow brevetée de NUSSBAUM
NT: technologie hydraulique brevetée de NUSSBAUM
Commander: abaissement sensible

ESA-Art. n°		Désignation	Art. n° fournisseur
600702		JUMBO LIFT HF 3500 X-TEND – RAL 7016	JLB035.0021200D-7016
603009	●	Cadre d'encastrement, rampes d'accès courtes	–
603950/ 603951/ 603952		Jeux de tuyaux d'extension de 1000 mm/ 2000 mm/ 3000 mm	89007-1000/ 89007-2000/ 89007-3000

SPRINTER MOBIL 3000 – RAL 7016

Données techniques	
Technologie	Electrohydraulique
Capacité de charge	3000 kg
Hauteur	990 mm
Largeur	1910 mm
Longeur	2010 mm
Hauteur de levée	990 mm
Temps de montée	16,9 s
Longeur de réception	1400 mm
Largeur de réception	450 mm
Hauteur de réception	100 mm
Alimentation électrique	400 V, 16 Amp. inerte

ESA-Art. n°	Désignation	Art. n° fournisseur
602975	● SPRINTER MOBIL 3000 – RAL 7016	SPB030.0000000D-7016

COMBI LIFT – RAL 7016

COMBI LIFT	4.40 S	4.65 S
Technologie	Electrohydraulique	Electrohydraulique
Capacité de charge (kg)	4500	6500
Largeur (mm)	3200	3550
Longeur (mm)	6150	6915
Hauteur de levée (mm)	1976	2000
Temps de montée ca. (s)	40	55
Longeur de réception (mm)	4830	5722
Largeur de réception (mm)	500	696
Hauteur de réception (mm)	160	184
Hauteur de réception Version AMS (mm)	210	234
Hauteur de réception Version Plus AMS (mm)	210	234
Capacité de charge leve-roue (kg)	3000	3500
Hauteur de levée leve-roue (mm)	527	558
Longeur max. leve-roue (mm)	1900-1500	1951-1471
Alimentation électrique	400 V, 16 Amp. inerte	400 V, 16 Amp. inerte

ESA-Art. n° 600676 (PLUS)

LÉGENDE:

PLUS: Rail de roulement avec leve-roue télescopique

ESA-Art. n°	Désignation	Art. n° fournisseur
600672	COMBI LIFT 4.40 S – RAL 7016	CL440.1048101D-0-7016
600676	COMBI LIFT 4.40 S PLUS – RAL 7016	CL440.1048201D-0-7016
600622	COMBI LIFT 4.65 S – RAL 7016	CL465.0057001D-0-7016
600628	COMBI LIFT 4.65 S PLUS – RAL 7016	CL465.0057201D-0-7016

UNI LIFT – RAL 7016

UNI LIFT	3500 NT	5000 NT
Technologie	Electrohydraulique	Electrohydraulique
Capacité de charge NT et NT AMS (kg)	4000	5500
Capacité de charge NT PLUS (kg)	3500	5000
Largeur (mm)	2020-2320	2020-2320
Longeur (mm)	6155-6355	6655-6665
Hauteur de levée (mm)	1920	1920
Hauteur de levée NT AMS (mm)	1970	1970
Temps de montée ca. (s)	35	35
Longeur de réception (mm)	4500/4700	5000/5200
Largeur de réception (mm)	635	635
Hauteur de réception (mm)	195	195
Hauteur de réception Version AMS (mm)	245	245
Hauteur de réception Version Plus AMS (mm)	245	245
Capacité de charge leve-roue (kg)	3500	3500
Hauteur de levée leve-roue (mm)	580	580
Longeur max. leve-roue (mm)	1945-1465	1945-1465
Alimentation électrique	400 V, 16 Amp. inerte	400 V, 16 Amp. inerte

ESA-Art. n° 600686 (PLUS)

LÉGENDE:

PLUS: Rail de roulement avec leve-roue télescopique
PLUS A: Rail de roulement avec leve-roue télescopique et cliquet

ESA-Art. n°	Désignation	Art. n° fournisseur
600680	UNI LIFT 3500 NT UF 4500 mm – RAL 7016	UNI035.02451301D-0-7016-00
600682	UNI LIFT 3500 NT UF 4700 mm – RAL 7016	UNI035.02471301D-0-7016-00
600684	UNI LIFT 3500 NT PLUS UF 4500 mm – RAL 7016	UNI035.12451301D-0-7016-00
614526	UNI LIFT 3500 NT PLUS A UF 4500 mm avec cliquet – RAL 7016	UNI035.12451321D-0-7016-00
600686	UNI LIFT 3500 NT PLUS UF 4700 mm – RAL 7016	UNI035.12471301D-0-7016-00
614527	UNI LIFT 3500 NT PLUS A UF 4700 mm avec cliquet – RAL 7016	UNI035.12471321D-0-7016-00
600694	UNI LIFT 5000 NT UF – RAL 7016	UNI050.02501301D-0-7016-00
600697	UNI LIFT 5000 NT PLUS UF – RAL 7016	UNI050.12501301D-0-7016-00
614528	UNI LIFT 5000 NT PLUS A UF 5000 mm avec cliquet – RAL 7016	UNI050.125011321D-0-7016-00

AC HYDRAULIC CRIC D'ESSIEU – RAL 7016

Châssis pour cric d'essieu

COMBI LIFT	SD 20 PHL	Châssis	SD 26 PHL	Châssis	SD 32 PHL	Châssis	SD 40 PHL	Châssis
COMBI LIFT 4.40 S	605137	605251	605142	605251	–	–	–	–
COMBI LIFT 4.40 H	605137	62 346 00	605142	62 346 00	–	–	–	–
COMBI LIFT 4.50 H	605137	62 346 00	605142	62 346 00	605143	606061	605145	606061
COMBI LIFT 4.65 H	605137	606064	605142	606064	605143	606061	605145	606061
COMBI LIFT 4.65 S	605137	605251	605142	605251	605143	606063	605145	606063

UNI LIFT	SD 20 PHL	Châssis	SD 26 PHL	Châssis	SD 32 PHL	Châssis	SD 40 PHL	Châssis
UNI LIFT 3500 NT ancien profil	605137	606064	605142	606064	–	–	–	–
UNI LIFT 3500 NT nouveau profil	605137	605251	605142	605251	605143	606065	605145	606063
UNI LIFT 5000 NT ancien profil	605137	606064	605142	606064	–	–	–	–
UNI LIFT 5000 NT nouveau profil	605137	605251	605142	605251	605143	606065	605145	606063

ACCESSOIRES POUR NUSSBAUM

ESA-Art. n° 81200
Rehausse patins – hauteur fixe 44 mm,
jeux de 4 pcs.

ESA-Art. n° 81201
Rehausse patins – hauteur fixe 151 mm,
jeux de 4 pcs.

ESA-Art. n° 81202: Rehausse patins,
hauteur réglable 155-245 mm, jeux de 4 pcs.
ESA-Art. n° 82704: Rehausse patins,
hauteur réglable 190-280 mm, jeux de 4 pcs.
ESA-Art. n° 82719: Rehausse patins,
hauteur réglable 240-330 mm, jeux de 4 pcs.

ESA-Art. n° 81241
Caoutchouc pour lift 125 × 24 mm,
2 trou, 1 pce.

ESA-Art. n° 82710
Rehausse patins pour Transporter –
hauteur réglable 150-230 mm, jeux de 4 pcs.

ESA-Art. n° 82712
Rehausse patins – hauteur réglable
231-330 mm, jeux de 4 pcs.

ESA-Art. n° 82715
Rehausse patins pour Sprinter (NCV3)
avec prisme pour les points d'accueil arrière,
réglable 225-330 mm, jeux de 2 pcs.

ESA-Art. n° 82716
Rehausse patins pour Sprinter (NCV3) avec
broche de fixation pour les points d'accueil
avant, réglable 230-335 mm, jeux de 2 pcs.

ESA-Art. n° 82708
Rehausse patins, hauteur réglable
115-220 mm, jeux de 4 pcs.

ESA-Art. n° 82823
NUSSBAUM Supports en polymère
50 × 150 × 340 mm, 1 pcs.
ESA-Art. n° 82822
NUSSBAUM Supports en polymère
100 × 150 × 340 mm, 1 pce.

ESA-Art. n° 610094
Tampon caoutchouc 30 mm rectangle 715/E,
1 jeux de 4 pcs.

ESA-Art. n° 610095
Tampon caoutchouc 80 mm rectangle 715,
1 jeux de 4 pcs.

ESA-Art. n° 604348
NUSSBAUM Rampes de tuning 40 mm en granulés de plastique pour véhicules abaissés 1000 × 500 × 40 mm, 1 jeux de 4 pcs.

ESA-Art. n° 608566:
Rampe en caoutchouc, uni, 1000 × 500 × 500 mm, 1 pce.

ESA-Art. n°	2.30 SL DT	2.30 SL MM	2.35 SL DT	2.35 SL MM	2.40 SL Uni	2.40 SL MM	HL 2.40 NT verzinkt	PL HF/PL HF 3S 3000 DT	PL HF/PL HF 3S 3000 MM	PL HF/PL HF 3S 3500 DT	PL HF/PL HF 3S 3500 MM	PL HF/PL HF 3S 4000 Uni	PL HF 3S 5000 DG	PL HL 6000 SST DG
81200	×		×		×		×	×		×		×		
81201	×		×		×		×	×		×		×		
81202	×		×		×		×	×		×		×		
82704	×		×		×		×	×		×		×		
82719	×		×		×		×	×		×		×		
81241	×		×		×		×	×		×		×		

ESA-Art. n°	2.30 SL DT	2.30 SL MM	2.35 SL DT	2.35 SL MM	2.40 SL Uni	2.40 SL MM	HL 2.40 NT galvanisé	PL HF/PL HF 3S 3000 DT	PL HF/PL HF 3S 3000 MM	PL HF/PL HF 3S 3500 DT	PL HF/PL HF 3S 3500 MM	PL HF/PL HF 3S 4000 Uni	PL HF 3S 5000 DG	PL HL 6000 SST DG
82710			×		×		×	×		×		×		
82708													×	×
82715													×	×
82716													×	×
82712														×

ESA-Art. n°	JUMBO LIFT 3200 NT (él. à double ciseaux)	JUMBO LIFT 3500 NT (él. à double ciseaux)	JUMBO LIFT HF 3500 X-Tend (él. à double ciseaux)	UNI LIFT (él. à ciseaux)	SPRINTER MOBIL (él. à levage court)
82823	×	×	×	×	×
82822	×	×	×	×	×
604348	×	×	×		×
608566	×	×	×		×
610094	×	×	×	×	×
610095	×	×	×	×	×

HLS 1200, HLS 1200 DUO

Données techniques	
Technologie	Pneumatique
Capacité de charge	2500 kg
Hauteur	930 mm
Largeur	1955 mm
Longeur (HLS1200-11/-14)	3919/3690 mm
Hauteur de levée (HLS1200-11/-14)	930/805 mm
Temps de montée	25 s
Longeur de réception (HLS1200-11/-14)	3545/3550 mm
Largeur de réception (HLS1200-14)	476,5 mm
Hauteur de réception (HLS1200-11)	110 mm
Hauteur de levée leve-roue	825 mm
Alimentation en air	6 bar

ESA-Art. n° 604234

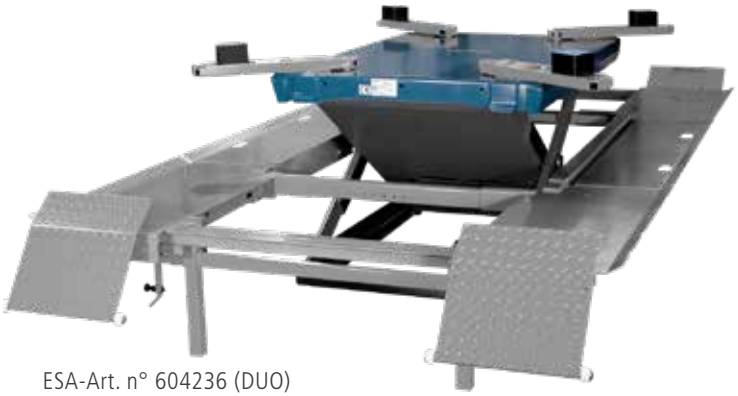

ESA-Art. n° 604236 (DUO)

LÉGENDE:

Convient aux carrosseries et aux entreprises de peinture

Montage HLS 1200-11: sur-sol
Montage HLS 1200-14: sous-sol
DUO: avec leve-roue

ESA-Art. n°	Désignation	Art. n° fournisseur
604234	HLS 1200-11	HLS1200-11
604235	HLS 1200-14	HLS1200-14
604236	HLS 1200-DUO-11	HLS1200-DUO-11
604237	HLS 1200-DUO-14	HLS1200-DUO-14

HLS 3213 AIRGOMATIC, HLS 3213-DUO AIRGOMATIC

Données techniques	
Technologie	Pneumatique
Capacité de charge	3200 kg
Hauteur (HLS 3213/HLS 3213 DUO)	1300/1350 mm
Largeur (HLS 3213-11/-14)	2101/1992 mm
Longeur (HLS 3213-11/-14)	4528/4467 mm
Hauteur de levée (HLS3213-11/-14)	1300/1140 mm
Temps de montée	25 s
Longeur de réception	1145 mm
Largeur de réception (HLS 3213-11/-14)	530/480 mm
Hauteur de réception (HLS 32133-11/-14/DUO)	152/202/200 mm
Hauteur de levée leve-roue	825 mm
Alimentation en air	6 bar

ESA-Art. n° 604238

ESA-Art. n° 604240 (DUO)

LÉGENDE:

Convient aux carrosseries et aux entreprises de peinture

Montage HLS 3213-11: sur-sol
Montage HLS 3213-14: sous-sol
DUO: avec leve-roue

ESA-Art. n°	Désignation	Art. n° fournisseur
604238	HLS 3213-11 AirgoMatic	HLS3213-11
604239	HLS 3213-14 AirgoMatic	HLS3213-14
604240	HLS 3213-DUO-11 AirgoMatic	HLS3213-DUO-11
604241	HLS 3213-DUO-14 AirgoMatic	HLS3213-DUO-14

UPLIFTING COMPANY
AUTOP STENHOJ

Nussbaum

Herkules

D'autres articles et informations peuvent être trouvés dans **l'ESA-eShop.**

ESA220203

SIÈGE PRINCIPAL
Maritzstrasse 47
3401 Berthoud
Tél. 034 429 00 21
Fax 034 422 31 74
info@esa.ch
esa.ch

SUCCURSALES
Bussigny, Tél. 021 706 36 15
Berthoud, Tél. 034 429 05 10
Giubiasco, Tél. 091 850 60 00
Honau, Tél. 041 450 44 22
Regensdorf, Tél. 043 388 66 66
St-Gall, Tél. 071 314 01 01

avec ESA+
Pour être plus forts