PONT DEUX COLONNES ÉLECTROMÉCANIQUE

SMART LIFT

L'ORIGINAL, TRÈS SMART

LE PONT ORIGINAL NUSSBAUM

- Hauteur flexible: idéal pour des ateliers avec peu de hauteur sous plafond
- Bras et chariots asymétriques pour une ouverture totale des portes
- Nécessite peu d'espace

3000 KG | 3500 KG | 4000 KG

Made in Germany

PONT DEUX COLONNES ÉLECTROMÉCANIQUE

SMART LIFT

Robuste, fiable et toujours prêt

Le SMART LIFT est LE pont classique NUSSBAUM: le résultat de plus que 40 ans d'expérience en production et développement de ponts élévateurs, en design connu et apprécié. Plus de 100 000 unités du SMART LIFT sont en opération tous les jours dans le monde entier.

SÛR

- ✓ Verrouillage automatique des bras
- ✓ Écrou de sécurité sous l'écrou porteur
- ✓ Indicateur d'usure de l'écrou porteur visible facilement

DURABLE

- ✓ Écrou porteur en Nylatron avec très peu d'usure garantit un bon fonctionnement
- ✓ Courroie Poly-V très résistante nécessitant peu d'entretien

Hauteur minimale de seulement 2890 mm
Connexion des câbles des colonnes par l'arcade ou par une gaine dans le sol

Versions de bras

• Pour SMART LIFT 3 et 3,5 tonnes

DT (BRAS DOUBLE-TÉLESCOPIQUES)
Les bras courts double-télescopiques fournissent une grande capacité de levée pour des véhicules larges et petits.

MM (BRAS MINIMAX)
Pour des bas de caisse très bas et des véhicules SUV. Ajustage vertical rapide. Manipulation à la main et avec les pieds.

• Uniquement pour SMART LIFT 3,5 tonnes

BRAS SC ("SPORTS-CAR")
Bras extra-plats et robustes de très haute qualité. Ils permettent de soulever des véhicules de sport très larges et bas.

• Pour SMART LIFT 4 tonnes

BRAS UNIVERSAL
Bras double-télescopiques rallongés pour soulever des véhicules légers et des VUL aux points alternatifs.

SMART LIFT: LE PONT DONT VOUS AVEZ BESOIN

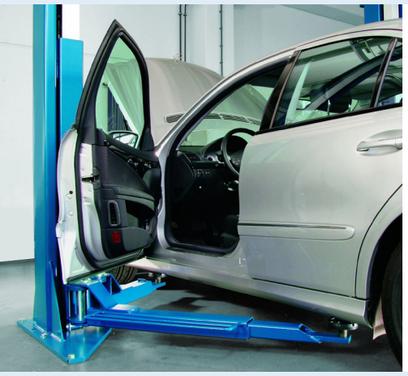

Ouverture totale des portes

Bras double-télescopique

Bras Mini Max: parfait pour soulever des SUV et véhicules bas

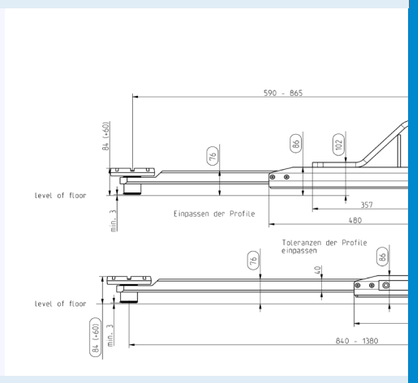

Bras SC ("Sports Car"): Bras extra plats. Très robuste et fabriqué de matériel de haute qualité. Spécial pour véhicules de sport très bas et larges.

LE CHOIX TRÈS SMART

- Flexible: sans embase, arcade de passage de câbles réglable en hauteur
- Apte de recevoir une large gamme de véhicules
- Distance entre colonnes 2460 mm
- Hauteur des patins à partir de 75 mm*
- Bras courts pivotent de 180°

* Version MINI MAX

LE CHOIX SMART

SMART LIFT	2.30 SL	2.35 SL	2.40 SL
Capacité (Kg)	**3000**	**3500**	**4000**
Temps de levée/descente env. (sec)	**40/40**	**46/40**	**46/40**
Hauteur de levée (mm)	**2010**	**2060**	**2060**
Hauteur des patins (mm) Version DT	**95-140**	**115-190**	**-**
Version MINI-MAX	75-185	75-185	75-185
Version SC	-	80-120	-
Version UNIVERSAL	-	-	115-190
Hauteur de colonnes (mm)	**2890**	**2890**	**2890**
Hauteur de traverse à câbles (mm)	**3720-4120**	**3685-4170**	**3685-4170**
Largeur totale (mm) Version DT	**3100**	**3230**	**-**
Version MINI-MAX	3300	3350	3350
Version SC	-	3350	-
Version UNIVERSAL	-	-	3350
Largeur de passage (mm) Version DT	**2314**	**2400**	**-**
Version MINI-MAX	2514	2520	2514
Version SC	-	2520	-
Version UNIVERSAL	-	-	2514
Distance entre colonnes (mm) Version DT	**2560**	**2650**	**-**
Version MINI-MAX	2760	2770	2770
Version SC	-	2770	-
Version UNIVERSAL	-	-	2770
Bras long (mm) Version DT	**945-1495**	**940-1495**	**-**
Version MINI-MAX	1000-1480	1000-1480	1130-1840
Version SC	-	840-1380	-
Version UNIVERSAL	-	-	1130-1840
Bras court (mm) Version DT	**480-870**	**570-1160**	**-**
Version MINI-MAX	600-980	600-1000	635-1065
Version SC	-	590-865	-
Version UNIVERSAL	-	-	570-1160
Moteur (kW)	**2 x 1,5**	**2 x 1,5**	**2 x 1,5**

ACCESSOIRES

Rehausses de patins 44 mm

Rehausses de patins réglables 155-245 mm

Rehausses de patins profil en U 150-233 mm

Sangles (jeu de 2)

Plateaux d'accès (4 pièces)

Plus d'accessoires disponibles

Sous réserve d'erreurs et modifications techniques. | Valable à partir de 09 2020 © Nussbaum Custom Lifts GmbH | Hertzstr.6 | 77694 Kehl | Allemagne
Tel.: +49 (0) 7853 899 – 0 | Fax: +49 (0) 7853 8787 | info@nussbaum-group.de | nussbaum-group.de

NUSSBAUM GROUP est une entreprise familiale basée à Kehl, en Allemagne. Tous les produits sont fabriqués en Allemagne, depuis plus de 40 ans. Chaque produit NUSSBAUM est testé et contrôlé avant emballage et expédition. Nous sommes fiers de nous classer parmi les leaders mondiaux des fabricants de ponts élévateurs et d'équipements d'atelier.

Made in Germany

facebook.com/nussbaumgroup youtube.com/nussbaumgroup