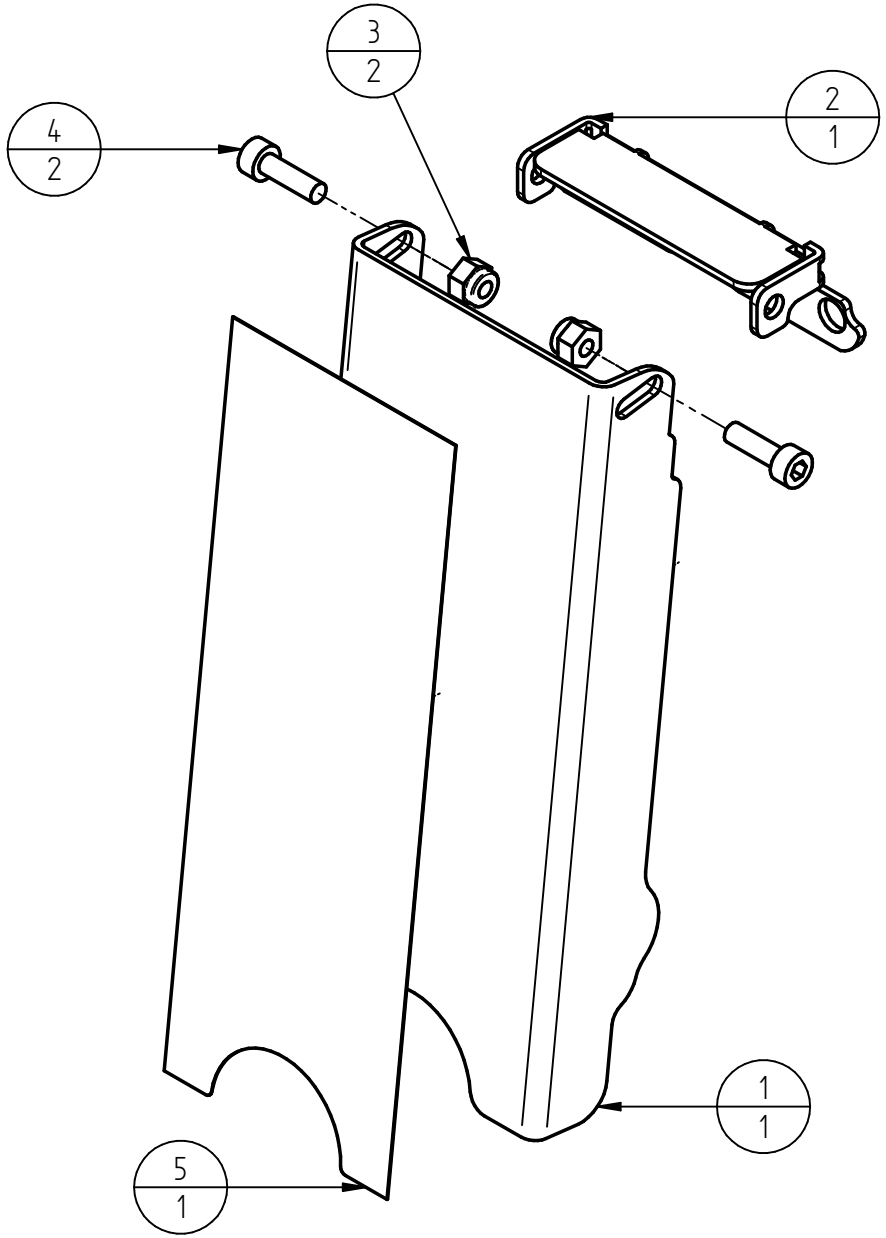

Numero item	Numero documento	Titolo	Quantità
1	CGCAR1	COPERTURA	1
2	CGCAR2	SUPPORTO COPERTURA	1
3	BX0001/B	DADO INOX DIAMETRO AUTOBLOC 3	2
4	BX0043/A	VITE TCE M3X10	2
5	AD2-CG1	ADESIVO	1

A.D.PRODUZIONE
TEL 0233502497
FAX 0233513427

TITOLO: COPERTURA GETTONIERA ELETTRONICA

FOGLIO	DISEGNO	REV
A4	COPERTURA GETTONIERA ELETTRONICA	

NUMERO DISEGNO:

SCALA:

DISEGNATO DA: SIMONE FARINA