Dieses Dokument ist unser geistiges Eigentum. Es darf ohne unsere ausdrückliche Genehmigung weder kopiert, vervielfältigt oder verwertet, noch an Dritte weitergegeben werden. Zuwiderhandlung ist strafbar und wird strafrechtlich verfolgt. Copyright reserved! © Solid Solutions AG

We reserves all rights in this document and it's subject matter. The recipient herby acknowledges these rights and assures the use of this document only for the purpose it was delivered. © Solid Solutions AG

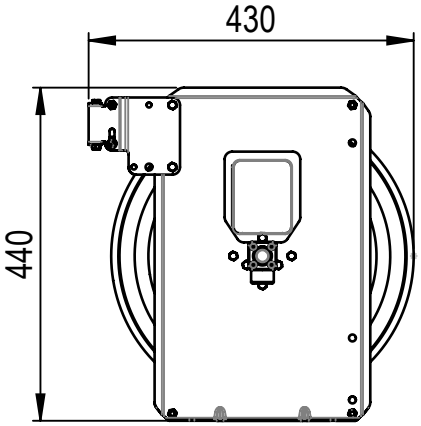

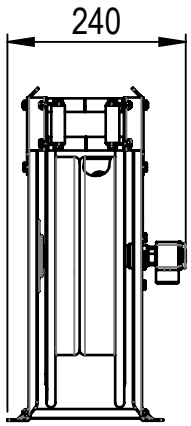

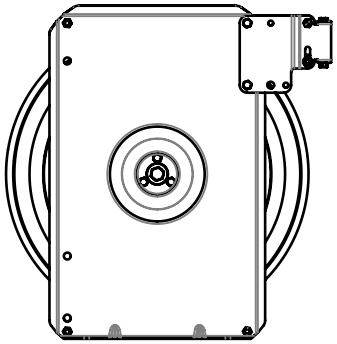

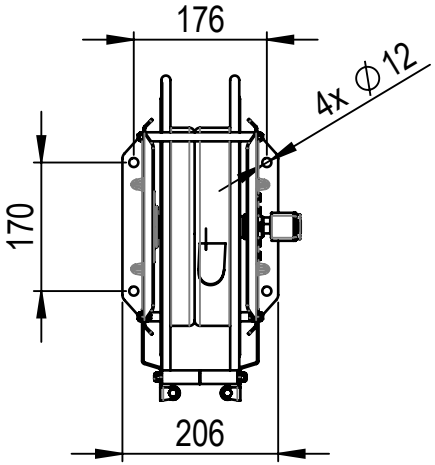

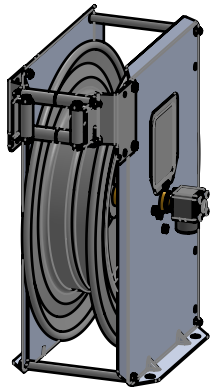

Allgemeintoleranzen für Längenmasse							DIN ISO 2768-1
Genauigkeitsgrad	Abmasse in mm für Nennmassbereiche						
	0.5 ... 3	> 3 ... 6	> 6 ... 30	> 30 ... 120	> 120 ... 400	> 400 ... 1000	> 1000 ... 2000
m (mittel)	± 0.1	± 0.1	± 0.2	± 0.3	± 0.5	± 0.8	± 1.2

Änderungen			Änderungen						
	-	-		-	-	Erstellt	23.02.2018	SK	Massstab
	-	-		-	-	Geprüft		-	1:10
	-	-		-	-	Freigegeben		-	
	-	-		-	-	Auftrags-Nr.			
Ohne sep. Stückliste	-	Verwendungsbereich, Projekt				Status			
Sep. Stückliste gleicher Nr.	-					Ursprung		Format	Blatt / Anz.
Sep. Stückliste anderer Nr.	-	Sach- / Artikel-Nr.	TAV10710011			Ersetzt durch		A4	1 / 1

Kradolfer

Benennung
HD-Schlauchaufroller
für 14 m

Zeichnungs-Nr. 10600

Index A

CAD-System: SolidWorks

Plotdatum: 27.05.2018